NAVAL

Каталог продукции 2019

Vexve Oy

Компания Vexve является ведущим мировым поставщиком запорной арматуры для отопления и охлаждения городов и промышленных предприятий. Разработанные для применения в сложных эксплуатационных условиях запорная арматура, терморегулирующее оборудование и гидравлические устройства управления от Vexve используются в сетях централизованного отопления и охлаждения, на теплостанциях и во внутренних сетях теплоснабжения и охлаждения зданий.

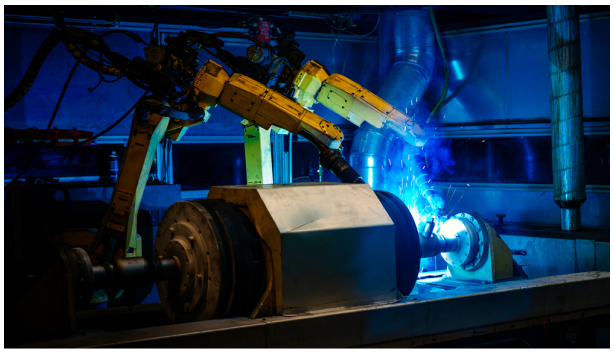

Vexve представляет на рынке арматуры сразу два качественных бренда: Vexve и Naval, а также собственную разработку -гидравлический привод Hydrox и «умные» терморегуляторы и смесительные клапаны Vexve.

Основанная в 1960 году в городе Финляндия компания постоянно расширялась, чтобы стать ведущей компанией отрасли как с точки зрения ассортимента, так и опыта. Клиенты и партнеры ценят нас за высокое качество, скорость поставки, превосходное обслуживание, а также технические знания и опыт.

Высокоавтоматизированные производственные процессы, а также постоянный контроль изделий – все это формирует гарантию качественной продукции Vexve. Деятельность компании Vexve осуществляется в соответствии с такими стандартами качества, как ISO 9001, ISO3834-2, ISO14001. Кроме того, арматура Vexve выпускается в соответствии с ГОСТом, EN488/EHP003 и «Директивой для оборудования, работающего под давлением» (PED).

Ваш технологический партнер в области теплоснабжения и охлаждения

Содержание

Стальные шаровые краны

Стальные шаровые краны, сварка / сварка, EN (DIN), DN 10-250 100, редуцированный 6
Стальные шаровые краны, сварка / сварка, EN (DIN), DN 300-600 100, редуцированный 6
Стальные шаровые краны, сварка / сварка, EN (DIN), DN 700-800 100, редуцированный 6
Стальные шаровые краны, сварка / сварка, EN (DIN), DN 10-50 100/H, редуцированный 9
Стальные шаровые краны, сварка / сварка, EN (DIN), DN 20-200 100/S, редуцированный 10
Стальные шаровые краны, сварка / сварка, GOST, DN 10-250 100/GS, редуцированный 11
Стальные шаровые краны, сварка / сварка, GOST, DN 300-600 100/GS, редуцированный 11
Стальные шаровые краны, сварка / сварка, GOST, DN 700-800 100/GS, редуцированный 11
Стальные шаровые краны, внутреннаяя резьба / сварка, EN (DIN), DN 10-50 101, редуцированный 14
Стальные шаровые краны, внутреннаяя резьба / сварка, EN (DIN), DN 10-50 101/H, редуцированный 15
Стальные шаровые краны, наружная резьба и заглушка / сварка, EN (DIN), DN 15-25 101/G, редуцированный 16
Стальные шаровые краны, внутреннаяя резьба / внутренняя резьба, DN 10-50 102, редуцированный 17
Стальные шаровые краны, внутреннаяя резьба / внутренняя резьба, DN 10-50 102/H, редуцированный 18
Стальные шаровые краны, фланец / фланец, DN 15-250 103, редуцированный 19
Стальные шаровые краны, фланец / фланец, DN 300-600 103, редуцированный 19
Стальные шаровые краны, фланец / фланец, DN 700-800 103, редуцированный 19
Стальные шаровые краны, фланец / фланец, DN 65-250 103/25, редуцированный 22
Стальные шаровые краны, фланец / фланец, DN 300-600 103/25, редуцированный 22
Стальные шаровые краны, фланец / фланец, DN 700-800 103/25, редуцированный 22
Стальные шаровые краны, фланец / сварка, EN (DIN), DN 15-300 105, редуцированный 25
Стальные шаровые краны, фланец / сварка, EN (DIN), DN 65-300 105/25, редуцированный 26
Стальные шаровые краны, сварка / сварка, EN (DIN), DN 100-600 104, редуцированный 27
Стальные шаровые краны, сварка / сварка, EN (DIN), DN 700-800 104, редуцированный 27
Стальные шаровые краны, сварка / сварка, GOST, DN 100-600 104/GS, редуцированный 29
Стальные шаровые краны, сварка / сварка, GOST, DN 700-800 104/GS, редуцированный 29
Стальные шаровые краны, фланец / фланец, DN 100-600 104xx1, редуцированный 31
Стальные шаровые краны, фланец / фланец, DN 700-800 104xx1, редуцированный 31
Стальные шаровые краны, фланец / фланец, DN 100-600 104xx1/25, редуцированный 33
Стальные шаровые краны, сварка / сварка, EN (DIN), DN 15-500 150, полнопроходной 34
Стальные шаровые краны, сварка / сварка, EN (DIN), DN 600-800 150, полнопроходной 34
Стальные шаровые краны, сварка / сварка, GOST, DN 200-500 150/GS, полнопроходной 36
Стальные шаровые краны, сварка / сварка, GOST, DN 600-800 150/GS, полнопроходной 36
Стальные шаровые краны, фланец / фланец, DN 15-500 153, полнопроходной 38
Стальные шаровые краны, фланец / фланец, DN 600-800 153, полнопроходной 38
Стальные шаровые краны, фланец / фланец, DN 65-500 153/25, полнопроходной 40
Стальные шаровые краны, фланец / фланец, DN 600-800 153/25, полнопроходной 40
Стальные шаровые краны, сварка / сварка, EN (DIN), DN 100-500 154, полнопроходной 42
Стальные шаровые краны, сварка / сварка, EN (DIN), DN 600-800 154, полнопроходной 42
Стальные шаровые краны, сварка / сварка, GOST, DN 200-500 154/GS, полнопроходной 44
Стальные шаровые краны, сварка / сварка, GOST, DN 600-800 154/GS, полнопроходной 44
Стальные шаровые краны, фланец / фланец, DN 100-500 154xx1, полнопроходной 46

Стальные шаровые краны, фланец / фланец, DN 600-800 154xx1, полнопроходной 46
Стальные шаровые краны, фланец / фланец, DN 100-500 154xx1/25, полнопроходной 48
Стальные шаровые краны, фланец / фланец, DN 600-800 154xx1/25, полнопроходной 48
Подземные краны, сварка / сварка, EN (DIN), DN 25-400 107/S, редуцированный 50
Подземные краны, сварка / сварка, EN (DIN), DN 200-800 107, редуцированный 51
Подземные краны, сварка / сварка, EN (DIN), DN 25-300 107/SL, редуцированный 52
Подземные краны, сварка / сварка, EN (DIN), DN 200-300 107/SL/HG, редуцированный 53
Подземные краны, сварка / сварка, EN (DIN), DN 200-800 107/S/HG, редуцированный 54
Подземные краны, сварка / сварка, EN (DIN), DN 25-350 157/S, полнопроходной 55
Подземные краны, сварка / сварка, EN (DIN), DN 150-700 157, полнопроходной 56
Подземные краны, сварка / сварка, EN (DIN), DN 150-700 157/S/HG, полнопроходной 57
Краны для врезки, сварка / сварка, EN (DIN), DN 20-200 120, редуцированный 58
Краны для врезки, сварка / сварка, EN (DIN), DN 20-150 126, полнопроходной 59
Подземные краны, внутреннаяя резьба / сварка, EN (DIN), DN 25-50 231/I, редуцированный 60
Подземные краны, внутреннаяя резьба / сварка, EN (DIN), DN 20-50 231/IAP/M, редуцированный 61
Краны для врезки, фланец / сварка, EN (DIN), DN 150-200 126xx1, редуцированный 62
Шаровые краны для газа, сварка / сварка, EN (DIN), DN 10-250 110, редуцированный 63
Шаровые краны для газа, сварка / сварка, EN (DIN), DN 300-600 110, редуцированный 63
Шаровые краны для газа, сварка / сварка, EN (DIN), DN 700-800 110, редуцированный 63
Шаровые краны для газа, сварка / сварка, GOST, DN 10-250 110/GS, редуцированный 66
Шаровые краны для газа, сварка / сварка, GOST, DN 300-600 110/GS, редуцированный 66
Шаровые краны для газа, сварка / сварка, GOST, DN 700-800 110/GS, редуцированный 66
Шаровые краны для газа, внутреннаяя резьба / сварка, EN (DIN), DN 15-50 111, редуцированный 69
Шаровые краны для газа, внутреннаяя резьба / внутренняя резьба, DN 15-50 112, редуцированный 70
Шаровые краны для газа, фланец / фланец, DN 15-250 113, редуцированный 71
Шаровые краны для газа, фланец / фланец, DN 300-600 113, редуцированный 71
Шаровые краны для газа, фланец / фланец, DN 65-250 113/25, редуцированный 73
Шаровые краны для газа, фланец / фланец, DN 300-600 113/25, редуцированный 73
Шаровые краны для газа, фланец / сварка, EN (DIN), DN 15-300 115, редуцированный 75
Шаровые краны для газа, фланец / сварка, EN (DIN), DN 65-300 115/25, редуцированный 76
Шаровые краны для газа, сварка / сварка, EN (DIN), DN 100-600 114, редуцированный 77
Шаровые краны для газа, сварка / сварка, EN (DIN), DN 700-800 114, редуцированный 77
Шаровые краны для газа, сварка / сварка, GOST, DN 100-600 114/GS, редуцированный 79
Шаровые краны для газа, сварка / сварка, GOST, DN 700-800 114/GS, редуцированный 79
Шаровые краны для газа, фланец / фланец, DN 100-600 114xx1, редуцированный 81
Шаровые краны для газа, фланец / фланец, DN 700-800 114xx1, редуцированный 81
Шаровые краны для газа, фланец / фланец, DN 100-600 114xx1/25, редуцированный 83
Шаровые краны для газа, фланец / фланец, DN 700-800 114xx1/25, редуцированный 83
Шаровые краны для газа, сварка / сварка, EN (DIN), DN 15-500 304, полнопроходной 85
Шаровые краны для газа, сварка / сварка, EN (DIN), DN 600-800 304, полнопроходной 85
Шаровые краны для газа, сварка / сварка, GOST, DN 200-600 304/GS, полнопроходной 87
Шаровые краны для газа, сварка / сварка, GOST, DN 700-800 304/GS, полнопроходной 87
Шаровые краны для газа, фланец / фланец, DN 15-500 309, полнопроходной 89
Шаровые краны для газа, фланец / фланец, DN 600-800 309, полнопроходной 89
Шаровые краны для газа, фланец / фланец, DN 65-500 309/25, полнопроходной 91
Шаровые краны для газа, фланец / фланец, DN 600-800 309/25, полнопроходной 91

Шаровые краны из нержавеющей стали, сварка / сварка, EN (DIN), DN 10-250 230, редуцированный 93
Шаровые краны из нержавеющей стали, сварка / сварка, NS-норм, DN 10-100 230/MM, редуцированный 94
Шаровые краны из нержавеющей стали, внутреннаяя резьба / сварка, EN (DIN), DN 10-50 231, редуцированный 95
Шаровые краны из нержавеющей стали, внутренняя резьба / сварка, NS-норм, DN 10-50 231/MM, редуцированный 96
Шаровые краны из нержавеющей стали, внутреннаяя резьба / внутренняя резьба, DN 10-50 232, редуцированный 97
Шаровые краны из нержавеющей стали, фланец / фланец, DN 15-250 233, редуцированный 98
Шаровые краны из нержавеющей стали, фланец / фланец, DN 65-250 233/25, редуцированный 99
Шаровые краны из нержавеющей стали, сварка / сварка, EN (DIN), DN 100-250 234, редуцированный 100
Шаровые краны из нержавеющей стали, фланец / фланец, DN 100-250 234xx1, редуцированный 101
Шаровые краны из нержавеющей стали, фланец / фланец, DN 100-250 234xx1/25, редуцированный 102
Шаровые краны для конденсата, сварка / сварка, EN (DIN), DN 15-250 170, редуцированный 103
Шаровые краны для конденсата, внутреннаяя резьба / сварка, EN (DIN), DN 15-50 171, редуцированный 104
Шаровые краны для конденсата, внутреннаяя резьба / внутренняя резьба, DN 15-50 172, редуцированный 105
Шаровые краны для конденсата, фланец / фланец, DN 15-250 173, редуцированный 106
Шаровые краны для конденсата, сварка / сварка, EN (DIN), DN 125-250 174, редуцированный 107
Шаровые краны для конденсата, фланец / фланец, DN 200-250 174xx1, редуцированный 108
Шаровые краны для конденсата, фланец / фланец, DN 125-250 174xx1/25, редуцированный 109
Регулирующие шаровые краны стальные, сварка / сварка, EN (DIN), DN 15-150 140, редуцированный 110
Регулирующие шаровые краны стальные, сварка / сварка, EN (DIN), DN 200-300 140, редуцированный 110
Регулирующие шаровые краны стальные, фланец / фланец, DN 15-150 143, редуцированный 112
Регулирующие шаровые краны стальные, фланец / фланец, DN 200-300 143, редуцированный 112
Регулирующие шаровые краны стальные, фланец / фланец, DN 65-150 143/25, редуцированный 114
Регулирующие шаровые краны стальные, фланец / фланец, DN 200-300 143/25, редуцированный 114
Регулирующие шаровые краны из нержавеющей стали, сварка / сварка, EN (DIN), DN 15-150 240, редуцированный 116
Регулирующие шаровые краны из нержавеющей стали, сварка / сварка, EN (DIN), DN 200-250 240, редуцированный 116
Регулирующие шаровые краны из нержавеющей стали, сварка / сварка, NS-норм, DN 20-100 240/MM, редуцированный 118
Регулирующие шаровые краны из нержавеющей стали, фланец / фланец, DN 15-150 243, редуцированный 119
Регулирующие шаровые краны из нержавеющей стали, фланец / фланец, DN 200-250 243, редуцированный 119
Регулирующие шаровые краны из нержавеющей стали, фланец / фланец, DN 65-150 243/25, редуцированный 121
Регулирующие шаровые краны из нержавеющей стали, фланец / фланец, DN 200-250 243/25, редуцированный 121
, , , 1
, , , 1

Стальные шаровые краны, редуцированный

сварка / сварка, EN (DIN), DN 10-250

Корпус	DN 10-250 Сталь, P235GH (1.0345)
Шар	DN 10-250 Нержавеющая сталь, X5CrNi18-10 (1.4301)
Уплотнение шара	DN 10-250 PTFE+C
Шток	DN 10-250 Нержавеющая сталь, X8CrNiS18-9 (1.4305)
Уплотнение штока	DN 10-250 FPM
Управление	DN 10-250 Оцинкованная металлическая ручка

Условия работы

-30 °C - +200 °C

При температуре ниже 0 °C - обратитесь на завод-производитель.

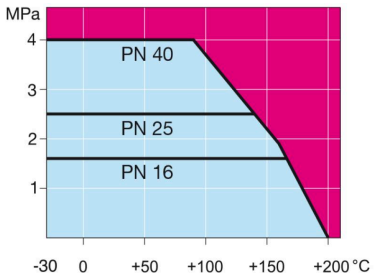

Не для пара

DN 10-150

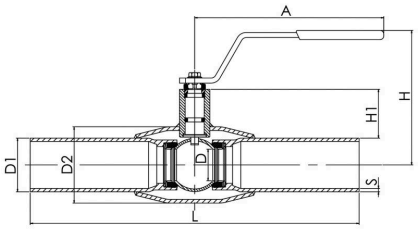

DN 200-250

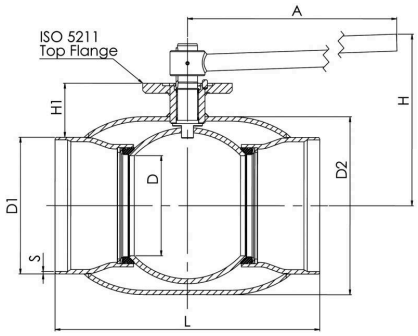

DN	PN	Product no. Naval	A	D	D1	D2	H	H1	L	S	kg
10	40	284402	145	10	17.2	33.7	98	22	230	2	0.6
15	40	284403	145	10	21.3	33.7	98	22	230	2	0.6
20	40	284405	145	15	26.9	42.4	103	23	230	2,3	0.8
25	40	284406	145	20	33.7	48.3	118	34	230	2,6	1.0
32	40	284407	145	25	42.4	60.3	121	33	260	2,6	1.4
40	40	284408	188	32	48.3	70.0	120	43	260	2,6	1.8
50	40	284409	188	40	60.3	88.9	127	44	300	2,9	2.6
65	25	284410	277,5	50	76.1	101.6	159	62	300	2,9	4.0
80	25	284411	277,5	65	88.9	121.0	171	68	300	3,2	5.3
100	25	284412	278,5	80	114.3	146.0	218	101	325	3,6	8.3
125	25	284413	400	100	139.7	177.8	252	101	325	4	13.4
150	25	284414	600	125	168.3	219.1	272	107	350	4,5	18.0
200	25	284416	870	150	219.1	273.0	280	92	400	4.5	39.0
250	25	284417	1200	200	273.0	355.6	350	108	530	5	74.0

*DN 700–800 Доступен PN40. За дополнительной информацией просим обращаться в отдел по обслуживанию клиентов.

NAVAL

Copyright © Vexve Oy - All rights reserved.

Стальные шаровые краны, редуцированный

сварка / сварка, EN (DIN), DN 300-600

Корпус	DN 300-500 Сталь, P235GH (1.0345) DN 600 Сталь, P355 NL1 (1.0566)/ GP240GH (1.0619)
Шар	DN 300-600 Нержавеющая сталь, X5CrNi18-10 (1.4301)
Уплотнение шара	DN 300-600 PTFE+C
Шток	DN 300-600 Нержавеющая сталь, X8CrNiS18-9 (1.4305)
Уплотнение штока	DN 300-600 FPM
Управление	DN 300-600 Могут быть укомплектованы ручным редуктором, электрическим или гидравлическим приводом

Условия работы

-30 °C - +200 °C

При температуре ниже 0 °C - обратитесь на завод-производитель.

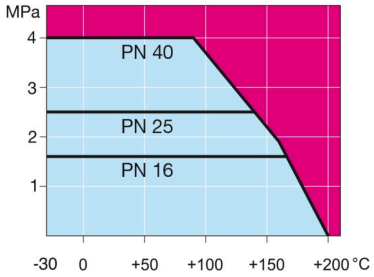

Не для пара

DN 300-500

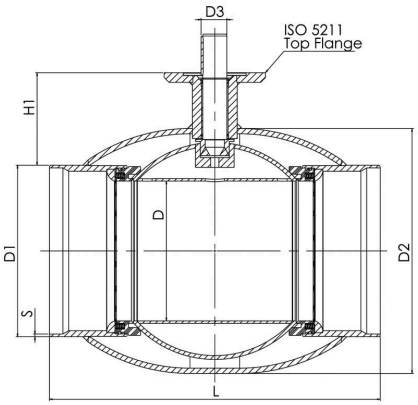

DN 600

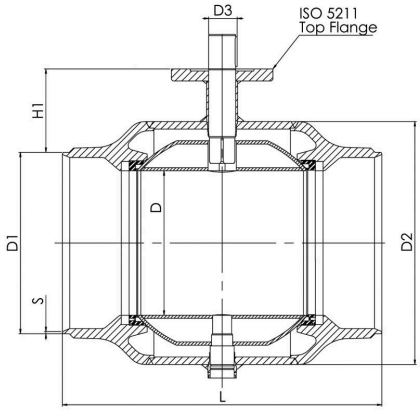

DN	PN	Product no. Naval	D	D1	D2	D3	H1	L	S	kg
300	25	28443805	250	323.9	457.0	50.0	133	550	5.6	110.0
350	25	28449505	290	355.6	508.0	50.0	192	686	6,3	170.0
400	25	28443905	340	406.4	610.0	70.0	242	762	7,0	250.0
500	25	28444005	390	508.0	660.0	90.0	259	914	7,0	400.0
600	25	28444105	489	610.0	813.0	90.0	274	1065	7.1	997.0

*DN 700–800 Доступен PN40. За дополнительной информацией просим обращаться в отдел по обслуживанию клиентов.

Copyright © Vexve Oy - All rights reserved.

Стальные шаровые краны, редуцированный

сварка / сварка, EN (DIN), DN 700-800

Корпус	DN 700-800 Сталь, P355 NL1 (1.0566)/ GP240GH (1.0619)
Шар	DN 700-800 Сталь + нержавеющее покрыти, ASTM A350 LF2 +Ni
Уплотнение шара	DN 700-800 PTFE+C
Шток	DN 700-800 Нержавеющая сталь, X8CrNiS18-9 (1.4305)
Уплотнение штока	DN 700-800 FPM
Управление	DN 700-800 Могут быть укомплектованы ручным редуктором, электрическим или гидравлическим приводом
Комплектующие	DN 700-800 оснащён дренажный кран, монтажная опора, подъемные проушины

Условия работы

-30 °C - +200 °C

При температуре ниже 0 °C - обратитесь на завод-производитель.

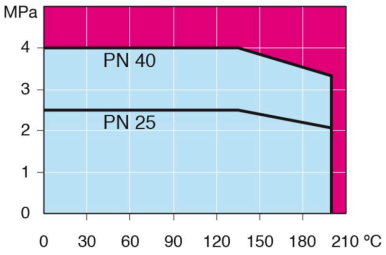

Не для пара

DN 700-800

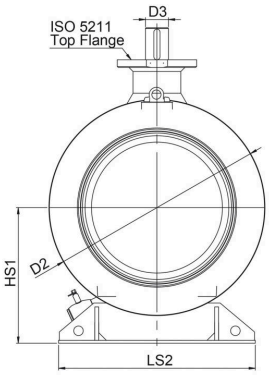

DN 700-800

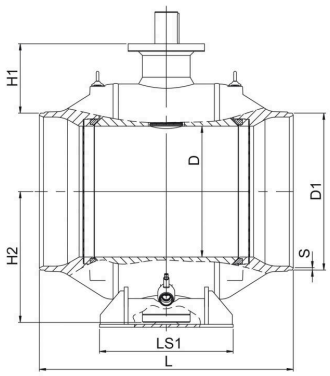

DN	PN	Product no. Naval	D	D1	D2	D3	H1	H2	HS1	L	LS1	LS2	S	kg
700	25	28448205	589	711.0	965.0	100.0	336	592	616	1205	560	965	8	2500.0
800	25	28448305	684	813.0	1125.0	120.0	365	684	709	1330	700	1028	8.8	3650.0

*DN 700–800 Доступен PN40. За дополнительной информацией просим обращаться в отдел по обслуживанию клиентов.

Copyright © Vexve Oy - All rights reserved.

Стальные шаровые краны, редуцированный

сварка / сварка, EN (DIN), DN 10-50

Корпус	DN 10-50 Сталь, P235GH (1.0345)
Шар	DN 10-50 Нержавеющая сталь, X5CrNi18-10 (1.4301)
Уплотнение шара	DN 10-50 PTFE+C
Шток	DN 10-50 Нержавеющая сталь, X8CrNiS18-9 (1.4305)
Уплотнение штока	DN 10-50 FPM
Управление	DN 10-50 Оцинкованная металлическая ручка

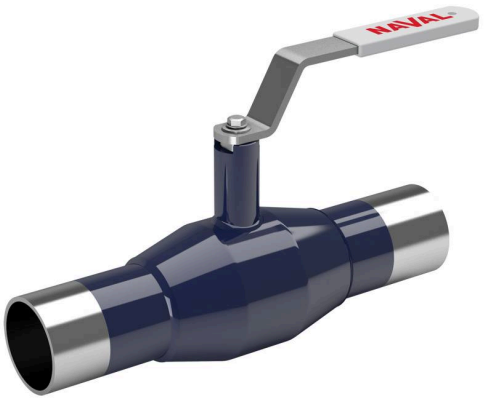

Условия работы

-30 °C - +200 °C

При температуре ниже 0 °C - обратитесь на завод-производитель.

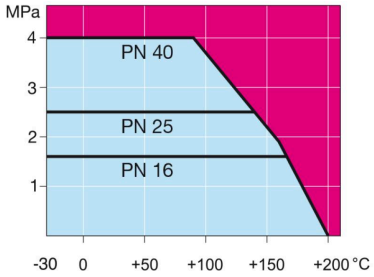

Не для пара

DN 10-50

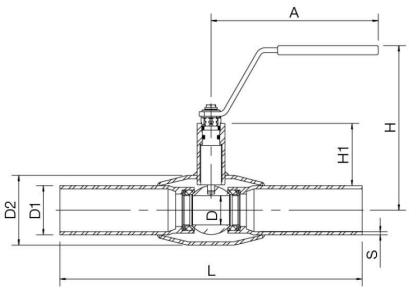

DN	PN	Product no. Naval	A	D	D1	D2	H	H1	L	kg
10	40	284462	145	10	17.2	33.7	128	52	230	0.7
15	40	284463	145	10	21.3	33.7	128	52	230	0.7
20	40	284465	145	15	26.9	42.4	133	53	230	1.0
25	40	284466	145	20	33.7	48.3	139	55	230	1.1
32	40	284467	145	25	42.4	60.3	142	54	260	1.4
40	40	284468	188	32	48.3	70.0	139	62	260	1.9
50	40	284469	188	40	60.3	88.9	146	63	300	2.7

Copyright © Vexve Oy - All rights reserved.

Стальные шаровые краны, редуцированный

сварка / сварка, EN (DIN), DN 20-200

Корпус	DN 20-200 Сталь, P235GH (1.0345)
Шар	DN 20-200 Нержавеющая сталь, X5CrNi18-10 (1.4301)
Уплотнение шара	DN 20-200 PTFE+C
Шток	DN 20-200 Нержавеющая сталь, X8CrNiS18-9 (1.4305)
Уплотнение штока	DN 20-200 FPM
Управление	DN 20-200 Оцинкованная металлическая ручка

Условия работы

-30 °C - +200 °C

При температуре ниже 0 °C - обратитесь на завод-производитель.

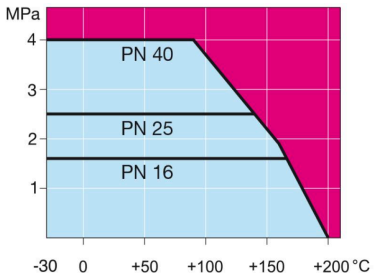

Не для пара

DN 15-150

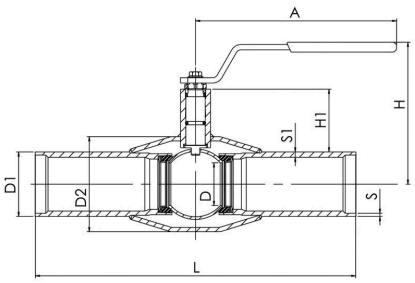

DN 200

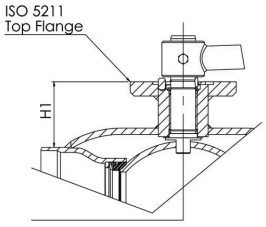

DN	PN	Product no. Naval	A	D	D1	D2	H	H1	L	S	S1	kg
20	40	254405	145	20	26.9	48.3	118	37	230	2.6	4.5	1.4
25	40	254406	145	20	33.7	48.3	118	34	230	2.6	4.5	1.4
32	40	254407	145	25	42.4	60.3	120	33	260	2.6	3.6	1.7
40	40	254408	190	32	48.3	70.0	122	43	260	2.6	4.5	2.5
50	40	254409	190	40	60.3	88.9	128	44	300	2.9	4	3.5
65	25	254410	280	50	76.1	101.6	159	62	300	2.9	5	5.1
80	25	254411	280	65	88.9	121.0	171	68	300	3,2	5.6	6.6
100	25	254412	280	80	114.3	146.0	216	101	325	3.6	6.3	10.7
125	25	254413	400	100	139.7	177.8	253	101	325	4	6.3	16.0
150	25	254414	400	125	168.3	219.1	272	107	350	4.1	7.1	24.0
200	25	254416	870	150	219.1	273.0	281	92	400	4.5	7.1	43.0

Copyright © Vexve Oy - All rights reserved.

Стальные шаровые краны, редуцированный

сварка / сварка, GOST, DN 10-250

Корпус	DN 10-250 Сталь, P235GH (1.0345)
Шар	DN 10-250 Нержавеющая сталь, X5CrNi18-10 (1.4301)
Уплотнение шара	DN 10-250 PTFE+C
Шток	DN 10-250 Нержавеющая сталь, X8CrNiS18-9 (1.4305)
Уплотнение штока	DN 10-250 FPM
Управление	DN 10-250 Оцинкованная металлическая ручка

Условия работы

-30 °C - +200 °C

При температуре ниже 0 °C - обратитесь на завод-производитель.

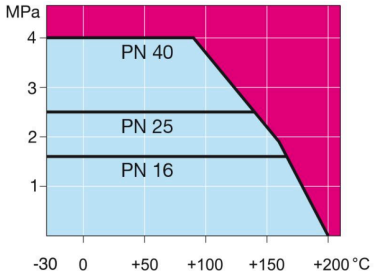

Не для пара

DN 10-150

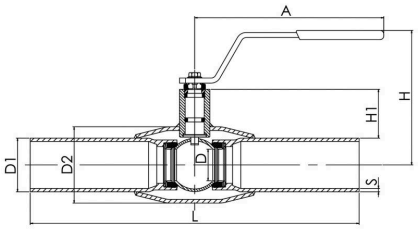

DN 200-250

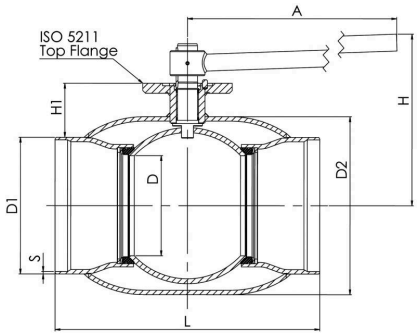

DN	PN	Product no. Naval	A	D	D1	D2	H	H1	L	S	kg
10	40	284402/GS	145	10	17.0	33.7	98	22	230	2	0.6
15	40	284403/GS	145	10	18.0	33.7	98	22	230	2	0.6
20	40	284405/GS	145	15	25.0	42.4	103	23	230	2,3	0.8
25	40	284406/GS	145	20	32.0	48.3	118	34	230	2,6	1.0
32	40	284407/GS	145	25	38.0	60.3	121	33	260	2,6	1.4
40	40	284408/GS	188	32	45.0	70.0	120	43	260	2,6	1.8
50	40	284409/GS	188	40	57.0	88.9	127	44	300	2,9	2.6
65	25	284410/GS	277,5	50	76.0	101.6	159	62	300	2,9	4.0
80	25	284411/GS	277,5	65	89.0	121.0	171	68	300	3,2	5.3
100	25	284412/GS	278,5	80	108.0	146.0	218	101	325	3,6	8.3
125	25	284413/GS	400	100	133.0	177.8	252	101	325	4	13.4
150	25	284414/GS	600	125	159.0	219.1	272	107	350	5,0	18.0
200	25	284416/GS	870	150	219.0	273.0	280	92	400	6,0	39.0
250	25	284417/GS	1200	200	273.0	355.6	350	108	530	6	74.0

*DN 700–800 Доступен PN40. За дополнительной информацией просим обращаться в отдел по обслуживанию клиентов.

Copyright © Vexve Oy - All rights reserved.

Стальные шаровые краны, редуцированный

сварка / сварка, GOST, DN 300-600

Корпус	DN 300-500 Сталь, P235GH (1.0345) DN 600 Сталь, P355 NL1 (1.0566)/ GP240GH (1.0619)
Шар	DN 300-600 Нержавеющая сталь, X5CrNi18-10 (1.4301)
Уплотнение шара	DN 300-600 PTFE+C
Шток	DN 300-600 Нержавеющая сталь, X8CrNiS18-9 (1.4305)
Уплотнение штока	DN 300-600 FPM
Управление	DN 300-600 Могут быть укомплектованы ручным редуктором, электрическим или гидравлическим приводом

Условия работы

-30 °C - +200 °C

При температуре ниже 0 °C - обратитесь на завод-производитель.

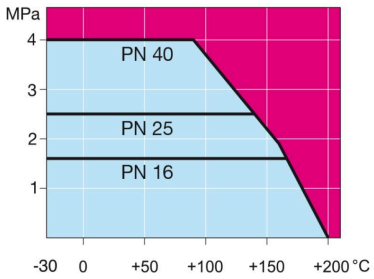

Не для пара

DN 300-500

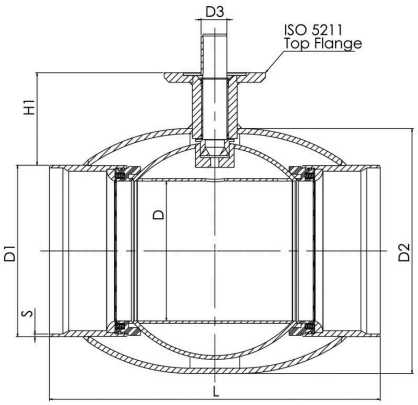

DN 600

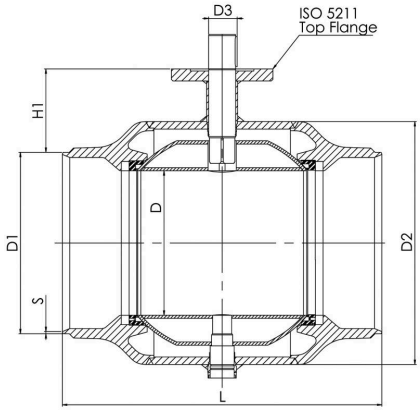

DN	PN	Product no. Naval	D	D1	D2	D3	H1	L	S	kg
300	25	28443805/GS	250	325.0	457.0	50.0	133	550	7	110.0
350	25	28449505/GS	290	377.0	508.0	50.0	181	686	7,0	170.0
400	25	28443905/GS	340	426.0	610.0	70.0	232	762	7	250.0
500	25	28444005/GS	390	530.0	660.0	90.0	248	914	7	400.0
600	25	28444105/GS	489	630.0	813.0	90.0	265	1065	11	997.0

*DN 700–800 Доступен PN40. За дополнительной информацией просим обращаться в отдел по обслуживанию клиентов.

Copyright © Vexve Oy - All rights reserved.

Стальные шаровые краны, редуцированный

сварка / сварка, GOST, DN 700-800

Корпус	DN 700-800 Сталь, P355 NL1 (1.0566)/ GP240GH (1.0619)
Шар	DN 700-800 Сталь + нержавеющее покрыти, ASTM A350 LF2 +Ni
Уплотнение шара	DN 700-800 PTFE+C
Шток	DN 700-800 Нержавеющая сталь, X8CrNiS18-9 (1.4305)
Уплотнение штока	DN 700-800 FPM
Управление	DN 700-800 Могут быть укомплектованы ручным редуктором, электрическим или гидравлическим приводом
Комплектующие	DN 700-800 оснащён дренажный кран, монтажная опора, подъемные проушины

Условия работы

-30 °C - +200 °C

При температуре ниже 0 °C - обратитесь на завод-производитель.

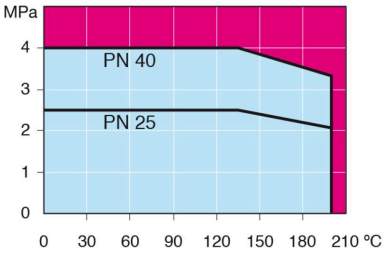

Не для пара

DN 700-800

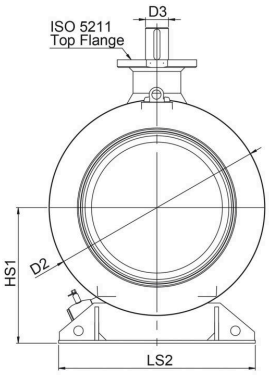

DN 700-800

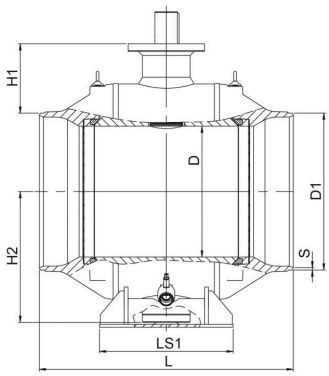

DN	PN	Product no. Naval	D	D1	D2	D3	H1	H2	HS1	L	LS1	LS2	S	kg
700	25	28448205/GS	589	720.0	965.0	100.0	332	592	616	1205	560	965	12	2500.0
800	25	28448305/GS	684	820.0	1125.0	120.0	363	684	709	1330	700	1028	12	3650.0

*DN 700–800 Доступен PN40. За дополнительной информацией просим обращаться в отдел по обслуживанию клиентов.

Copyright © Vexve Oy - All rights reserved.

Стальные шаровые краны, редуцированный

внутреннаяя резьба / сварка, EN (DIN), DN 10-50

Корпус	DN 10-50 Сталь, P235GH (1.0345)
Шар	DN 10-50 Нержавеющая сталь, X5CrNi18-10 (1.4301)
Уплотнение шара	DN 10-50 PTFE+C
Шток	DN 10-50 Нержавеющая сталь, X8CrNiS18-9 (1.4305)
Уплотнение штока	DN 10-50 FPM
Управление	DN 10-50 Оцинкованная металлическая ручка

Условия работы

-30 °C - +200 °C

При температуре ниже 0 °C - обратитесь на завод-производитель.

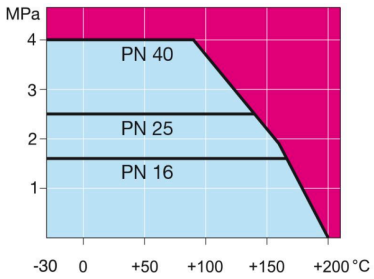

Не для пара

DN 10-50

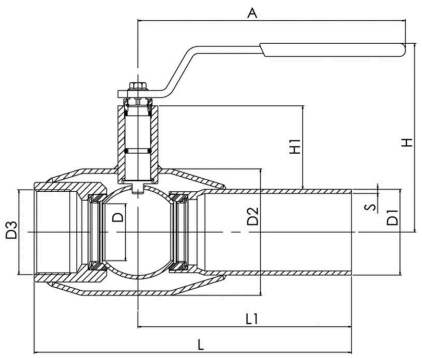

DN	PN	Product no. Naval	A	D	D1	D2	D3	H	H1	L	L1	S	kg
10	40	284002	145	10	17.2	33.7	R 3/8	98	22	153	115	2	0.6
15	40	284003	145	10	21.3	33.7	R 1/2	98	22	158	115	2	0.6
20	40	284005	145	15	26.9	42.4	R 3/4	103	23	165	115	2,3	0.8
25	40	284006	145	20	33.7	48.3	R 1	118	34	172	115	2,6	1.1
32	40	284007	145	25	42.4	60.3	R 1 1/4	121	33	195	130	2,6	1.4
40	40	284008	188	32	48.3	70.0	R 1 1/2	120	43	205	130	2,6	1.9
50	40	284009	188	40	60.3	88.9	R 2	127	44	240	150	2,9	2.7

Copyright © Vexve Oy - All rights reserved.

Стальные шаровые краны, редуцированный

внутреннаяя резьба / сварка, EN (DIN), DN 10-50

Корпус	DN 10-50 Сталь, P235GH (1.0345)
Шар	DN 10-50 Нержавеющая сталь, X5CrNi18-10 (1.4301)
Уплотнение шара	DN 10-50 PTFE+C
Шток	DN 10-50 Нержавеющая сталь, X8CrNiS18-9 (1.4305)
Уплотнение штока	DN 10-50 FPM
Управление	DN 10-50 Оцинкованная металлическая ручка

Условия работы

-30 °C - +200 °C

При температуре ниже 0 °C - обратитесь на завод-производитель.

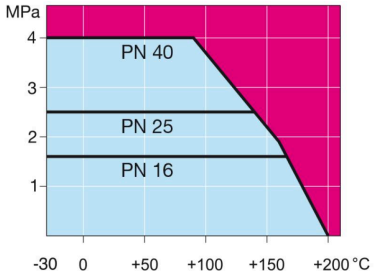

Не для пара

DN 10-50

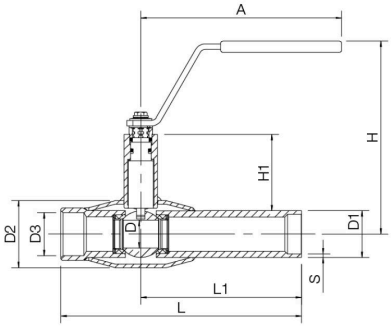

DN	PN	Product no. Naval	A	D	D1	D2	D3	H	H1	L	L1	S	kg
10	40	284062	145	10	17.2	33.7	R 3/8	128	52	153	115	2,0	0.6
15	40	284063	145	10	21.3	33.7	R 1/2	128	52	158	115	2,0	0.6
20	40	284065	145	15	26.9	42.4	R 3/4	133	53	165	115	2,3	0.8
25	40	284066	145	20	33.7	48.3	R 1	139	55	172	115	2,6	1.1
32	40	284067	145	25	42.4	60.3	R 1 1/4	142	54	195	130	2,6	1.4
40	40	284068	188	32	48.3	70.0	R 1 1/2	139	62	205	130	2,6	1.9
50	40	284069	188	40	60.3	88.9	R 2	146	63	240	150	2,9	2.7

Copyright © Vexve Oy - All rights reserved.

Стальные шаровые краны, редуцированный

наружная резьба и заглушка / сварка, EN (DIN), DN 15-25

Корпус	DN 15-25 Сталь, P235GH (1.0345)
Шар	DN 15-25 Нержавеющая сталь, X5CrNi18-10 (1.4301)
Уплотнение шара	DN 15-25 PTFE+C
Шток	DN 15-25 Нержавеющая сталь, X8CrNiS18-9 (1.4305)
Уплотнение штока	DN 15-25 FPM
Управление	DN 15-25 Оцинкованная металлическая ручка
Комплектующие	DN 15-25 оснащён заглушка с цепочкой

Условия работы

-30 °C - +200 °C

При температуре ниже 0 °C - обратитесь на завод-производитель.

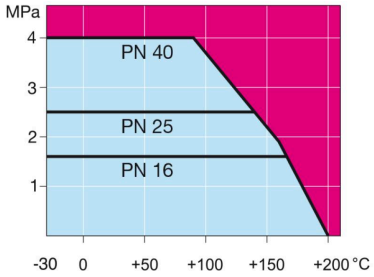

Не для пара

DN 15-25

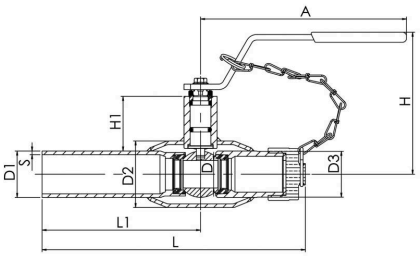

DN	PN	Product no. Naval	A	D	D1	D2	D3	H	H1	L	L1	S	kg
15	40	28402334	145	10	21.3	33.7	G 3/4	100	22	167	115	2	0.5
20	40	284025	145	15	26.9	42.4	G 3/4	103	23	172	115	2.3	0.6
25	40	284026	144	20	33.7	48.3	G 1	118	34	175	115	2.6	0.9

Copyright © Vexve Oy - All rights reserved.

Стальные шаровые краны, редуцированный

внутреннаяя резьба / внутренняя резьба, DN 10-50

Корпус	DN 10-50 Сталь, P235GH (1.0345)
Шар	DN 10-50 Нержавеющая сталь, X5CrNi18-10 (1.4301)
Уплотнение шара	DN 10-50 PTFE+C
Шток	DN 10-50 Нержавеющая сталь, X8CrNiS18-9 (1.4305)
Уплотнение штока	DN 10-50 FPM
Управление	DN 10-50 Оцинкованная металлическая ручка

Условия работы

-30 °C - +200 °C

При температуре ниже 0 °C - обратитесь на завод-производитель.

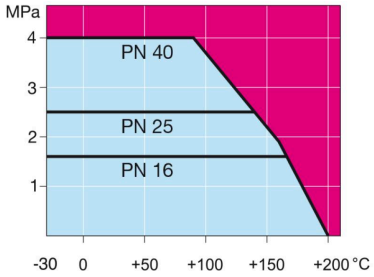

Не для пара

DN 10-50

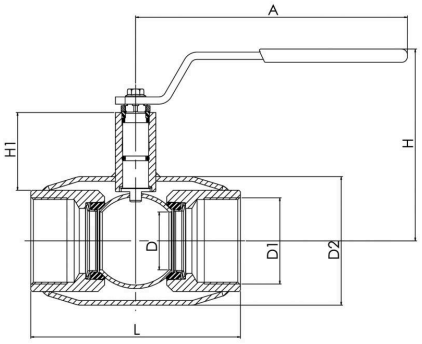

DN	PN	Product no. Naval	A	D	D1	D2	H	H1	L	kg
10	40	284152	145	10	R 3/8	33.7	98	22	75	0.5
15	40	284153	145	10	R 1/2	33.7	98	22	85	0.5
20	40	284155	145	15	R 3/4	42.4	103	23	100	0.6
25	40	284156	145	20	R 1	48.3	118	34	115	1.0
32	40	284157	145	25	R 1 1/4	60.3	121	33	130	1.2
40	40	284158	188	32	R 1 1/2	70.0	120	43	150	1.8
50	40	284159	188	40	R 2	88.9	127	44	180	2.6

Copyright © Vexve Oy - All rights reserved.

Стальные шаровые краны, редуцированный

внутреннаяя резьба / внутренняя резьба, DN 10-50

Корпус	DN 10-50 Сталь, P235GH (1.0345)
Шар	DN 10-50 Нержавеющая сталь, X5CrNi18-10 (1.4301)
Уплотнение шара	DN 10-50 PTFE+C
Шток	DN 10-50 Нержавеющая сталь, X8CrNiS18-9 (1.4305)
Уплотнение штока	DN 10-50 FPM
Управление	DN 10-50 Оцинкованная металлическая ручка

Условия работы

-30 °C - +200 °C

При температуре ниже 0 °C - обратитесь на завод-производитель.

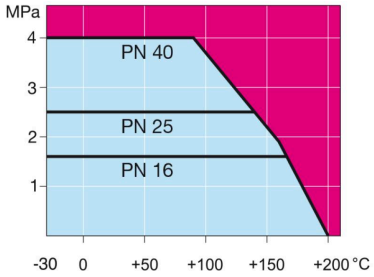

Не для пара

DN 10-50

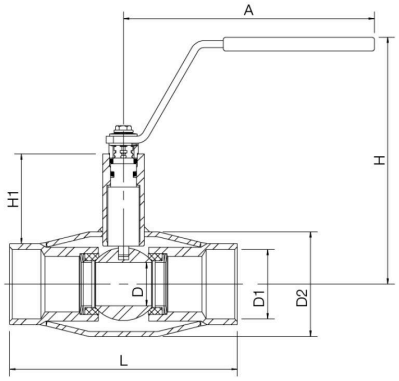

DN	PN	Product no. Naval	A	D	D1	D2	H	H1	L	kg
10	40	284162	145	10	R 3/8	33.7	128	49	75	0.5
15	40	284163	145	10	R 1/2	33.7	128	49	85	0.5
20	40	284165	145	15	R 3/4	42.4	133	51	100	0.5
25	40	284166	145	20	R 1	48.3	139	53	115	0.8
32	40	284167	145	25	R 1 1/4	60.3	142	52	130	1.1
40	40	284168	188	32	R 1 1/2	70.0	139	59	150	1.6
50	40	284169	188	40	R 2	88.9	146	60	180	2.3

Copyright © Vexve Oy - All rights reserved.

Стальные шаровые краны, редуцированный

фланец / фланец, DN 15-250

Корпус	DN 15-250 Сталь, P235GH (1.0345)
Шар	DN 15-250 Нержавеющая сталь, X5CrNi18-10 (1.4301)
Уплотнение шара	DN 15-250 PTFE+C
Шток	DN 15-250 Нержавеющая сталь, X8CrNiS18-9 (1.4305)
Уплотнение штока	DN 15-250 FPM
Управление	DN 15-250 Оцинкованная металлическая ручка
Фланец:	Мы предлагаем PN 10, 16, 25, 40

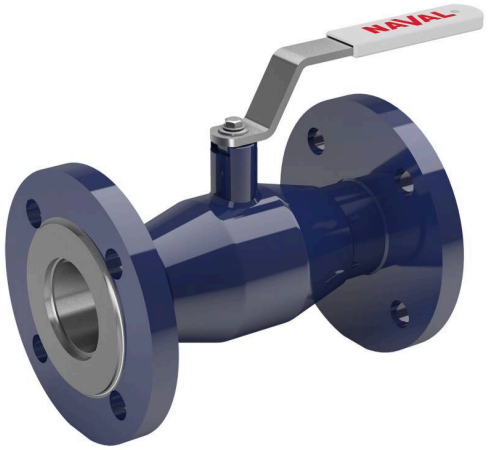

Условия работы

-30 °C - +200 °C

При температуре ниже 0 °C - обратитесь на завод-производитель.

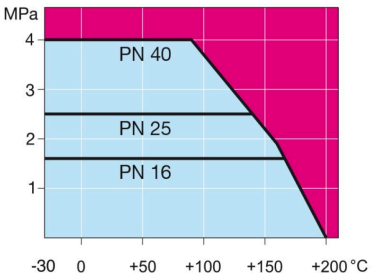

Не для пара

DN 15-150

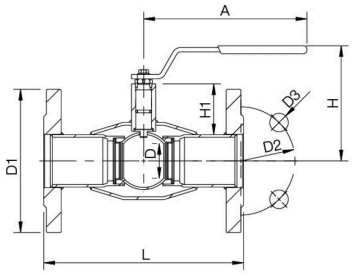

DN 200-250

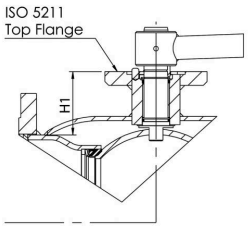

DN	PN	Product no. Naval	A	D	D1	D2	D3	H	H1	L	kg
15	40	285503	145	10	95.0	65.0	14.0	98	22	130	1.8
20	40	285505	145	15	105.0	75.0	14.0	103	23	150	2.5
25	40	285506	145	20	115.0	85.0	14.0	118	34	160	3.3
32	40	285507	145	25	140.0	100.0	18.0	121	33	180	5.0
40	40	285508	188	32	150.0	110.0	18.0	120	43	200	5.8
50	40	285509	188	40	165.0	125.0	18.0	127	44	230	7.8
65	16	285510	277,5	50	185.0	145.0	18.0	159	62	270	10.5
80	16	285511	277,5	65	200.0	160.0	18.0	171	68	280	12.5
100	16	285512	278,5	80	220.0	180.0	18.0	218	101	300	17.0
125	16	285513	400	100	250.0	210.0	18.0	252	101	325	25.0
150	16	285514	600	125	285.0	240.0	22.0	272	107	350	33.0
200	16	285516	870	150	340.0	295.0	22.0	280	92	400	58.0
250	16	285517	1200	200	405.0	355.0	26.0	350	108	500	102.0

Copyright © Vexve Oy - All rights reserved.

Стальные шаровые краны, редуцированный

фланец / фланец, DN 300-600

Корпус	DN 300-500 Сталь, P235GH (1.0345) DN 600 Сталь, P355 NL1 (1.0566)/ GP240GH (1.0619)
Шар	DN 300-600 Нержавеющая сталь, X5CrNi18-10 (1.4301)
Уплотнение шара	DN 300-600 PTFE+C
Шток	DN 300-600 Нержавеющая сталь, X8CrNiS18-9 (1.4305)
Уплотнение штока	DN 300-600 FPM
Управление	DN 300-600 Могут быть укомплектованы ручным редуктором, электрическим или гидравлическим приводом
Фланец:	Мы предлагаем PN 10, 16, 25, 40

Условия работы

-30 °C - +200 °C

При температуре ниже 0 °C - обратитесь на завод-производитель.

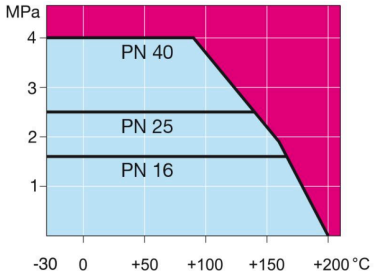

Не для пара

DN 300-600

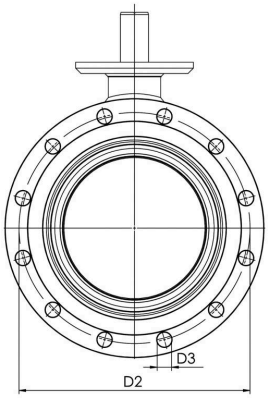

DN 300-600

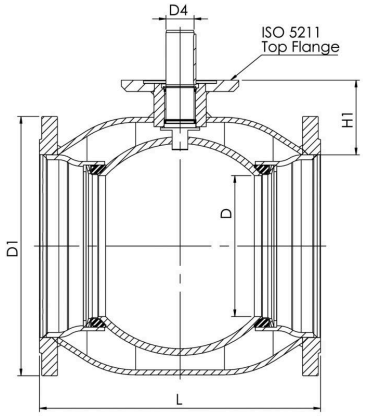

DN	PN	Product no. Naval	D	D1	D2	D3	D4	H1	L	kg
300	16	28553805	250	460.0	410.0	26.0	50.0	133	500	148.0
350	16	28557505	290	520.0	470.0	26.0	50.0	192	706	226.0
400	16	28553905	340	580.0	525.0	30.0	70.0	242	810	322.0
500	16	28554005	390	715.0	650.0	33.0	90.0	259	978	528.0
600	16	28554105	489	840.0	770.0	36.0	90.0	274	1130	1144.0

Copyright © Vexve Oy - All rights reserved.

Стальные шаровые краны, редуцированный

фланец / фланец, DN 700-800

Корпус	DN 700-800 Сталь, P355 NL1 (1.0566)/ GP240GH (1.0619)
Шар	DN 700-800 Сталь + нержавеющее покрыти, ASTM A350 LF2 +Ni
Уплотнение шара	DN 700-800 PTFE+C
Шток	DN 700-800 Нержавеющая сталь, X8CrNiS18-9 (1.4305)
Уплотнение штока	DN 700-800 FPM
Управление	DN 700-800 Могут быть укомплектованы ручным редуктором, электрическим или гидравлическим приводом
Фланец:	Мы предлагаем PN 10, 16, 25, 40
Комплектующие	DN 700-800 оснащён дренажный кран, монтажная опора, подъемные проушины

Условия работы

-30 °C - +200 °C

При температуре ниже 0 °C - обратитесь на завод-производитель.

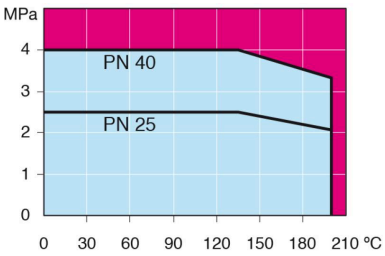

DN 700

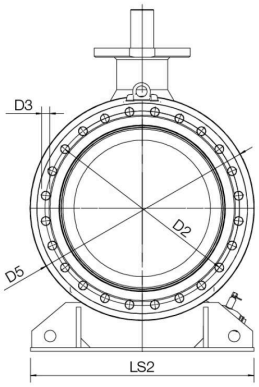

DN 700

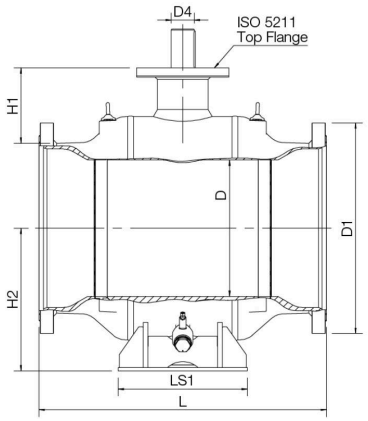

Не для пара

DN	PN	Product no. Naval	D	D1	D2	D3	D4	D5	H1	H2	L	L1	LS1	kg
700	16	28554205	589	910.0	840.0	36.0	120.0	965.0	325	616	1245	560	965	2800.0
800	16	28554305	684	1025.0	950.0	39.0	140.0	1125.0	358	694	1385	700	1028	4200.0

Copyright © Vexve Oy - All rights reserved.

Стальные шаровые краны, редуцированный

фланец / фланец, DN 65-250

Корпус	DN 65-250 Сталь, P235GH (1.0345)
Шар	DN 65-250 Нержавеющая сталь, X5CrNi18-10 (1.4301)
Уплотнение шара	DN 65-250 PTFE+C
Шток	DN 65-250 Нержавеющая сталь, X8CrNiS18-9 (1.4305)
Уплотнение штока	DN 65-250 FPM
Управление	DN 65-250 Оцинкованная металлическая ручка
Фланец:	Мы предлагаем PN 10, 16, 25, 40

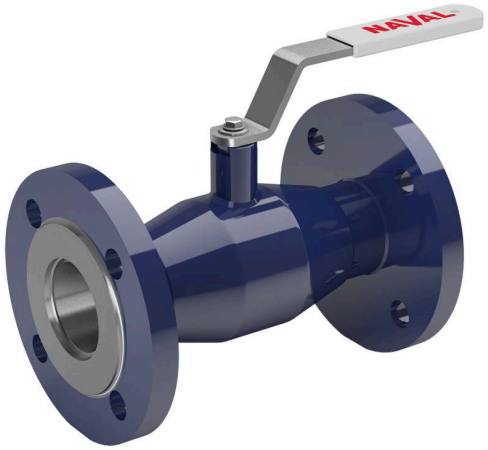

Условия работы

-30 °C - +200 °C

При температуре ниже 0 °C - обратитесь на завод-производитель.

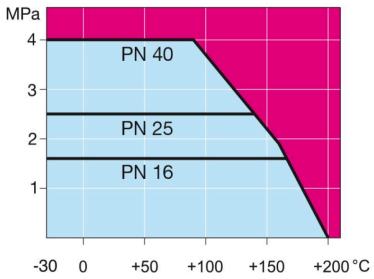

Не для пара

DN 15-150

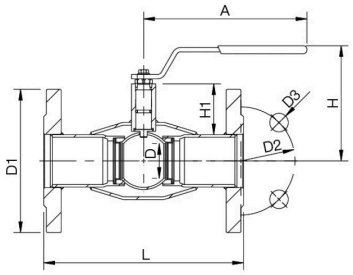

DN 200-250

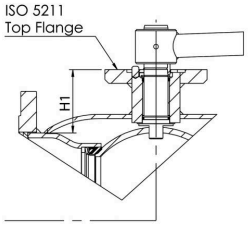

DN	PN	Product no. Naval	A	D	D1	D2	D3	H	H1	L	kg
65	25	285570	277,5	50	185.0	145.0	18.0	159	62	270	11.3
80	25	285571	277,5	65	200.0	160.0	18.0	171	68	280	14.9
100	25	285572	278,5	80	235.0	190.0	22.0	218	101	300	19.0
125	25	285573	400	100	270.0	220.0	26.0	252	101	325	29.0
150	25	285574	600	125	300.0	250.0	26.0	272	107	350	37.0
200	25	285576	870	150	360.0	310.0	26.0	280	92	400	67.0
250	25	285577	1200	200	425.0	370.0	30.0	350	108	500	114.0

Copyright © Vexve Oy - All rights reserved.

Стальные шаровые краны, редуцированный

фланец / фланец, DN 300-600

Корпус	DN 300-500 Сталь, P235GH (1.0345) DN 600 Сталь, P355 NL1 (1.0566)/ GP240GH (1.0619)
Шар	DN 300-600 Нержавеющая сталь, X5CrNi18-10 (1.4301)
Уплотнение шара	DN 300-600 PTFE+C
Шток	DN 300-600 Нержавеющая сталь, X8CrNiS18-9 (1.4305)
Уплотнение штока	DN 300-600 FPM
Управление	DN 300-600 Могут быть укомплектованы ручным редуктором, электрическим или гидравлическим приводом
Фланец:	Мы предлагаем PN 10, 16, 25, 40

Условия работы

-30 °C - +200 °C

При температуре ниже 0 °C - обратитесь на завод-производитель.

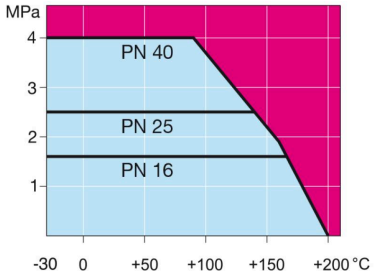

Не для пара

DN 300-600

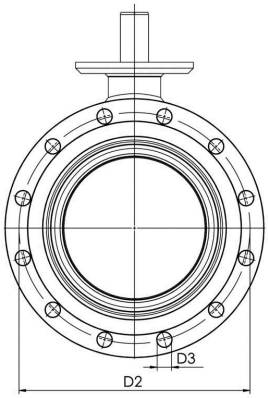

DN 300-600

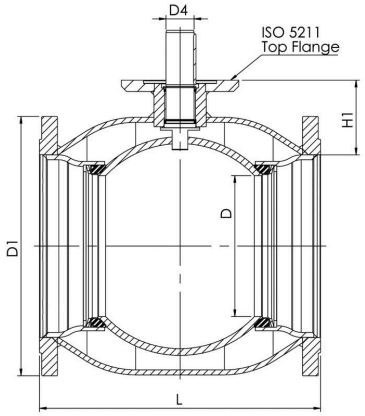

DN	PN	Product no. Naval	D	D1	D2	D3	D4	H1	L	kg
300	25	28559805	250	485.0	430.0	30.0	50.0	133	500	163.0
350	25	28559505	290	555.0	490.0	33.0	50.0	192	706	254.0
400	25	28559905	340	620.0	550.0	36.0	70.0	242	810	365.0
500	25	28550005	390	730.0	660.0	36.0	90.0	259	978	574.0
600	25	28550105	489	845.0	770.0	39.0	90.0	274	1130	1194.0

Copyright © Vexve Oy - All rights reserved.

Стальные шаровые краны, редуцированный

фланец / фланец, DN 700-800

Корпус	DN 700-800 Сталь, P355 NL1 (1.0566)/ GP240GH (1.0619)
Шар	DN 700-800 Сталь + нержавеющее покрыти, ASTM A350 LF2 +Ni
Уплотнение шара	DN 700-800 PTFE+C
Шток	DN 700-800 Нержавеющая сталь, X8CrNiS18-9 (1.4305)
Уплотнение штока	DN 700-800 FPM
Управление	DN 700-800 Могут быть укомплектованы ручным редуктором, электрическим или гидравлическим приводом
Фланец:	Мы предлагаем PN 10, 16, 25, 40
Комплектующие	DN 700-800 оснащён дренажный кран, монтажная опора, подъемные проушины

Условия работы

-30 °C - +200 °C

При температуре ниже 0 °C - обратитесь на завод-производитель.

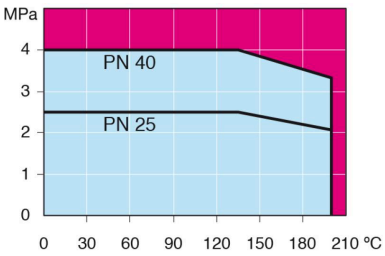

DN 700

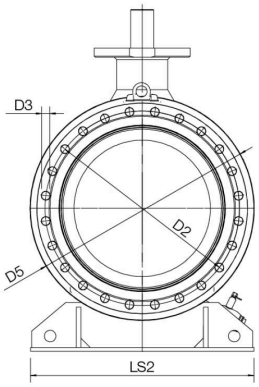

DN 700

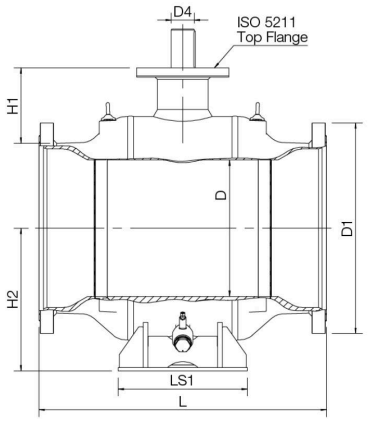

Не для пара

DN	PN	Product no. Naval	D	D1	D2	D3	D4	D5	H1	H2	L	LS1	LS2	kg
700	25	28550205	589	960.0	875.0	42.0	120.0	965.0	325	616	1245	560	965	2900.0
800	25	28550405	684	1085.0	990.0	48.0	140.0	1125.0	358	694	1427	700	1028	4400.0

Copyright © Vexve Oy - All rights reserved.

Стальные шаровые краны, редуцированный

фланец / сварка, EN (DIN), DN 15-300

Корпус	DN 15-300 Сталь, P235GH (1.0345)
Шар	DN 15-300 Нержавеющая сталь, X5CrNi18-10 (1.4301)
Уплотнение шара	DN 15-300 PTFE+C
Шток	DN 15-300 Нержавеющая сталь, X8CrNiS18-9 (1.4305)
Уплотнение штока	DN 15-300 FPM
Управление	DN 15-250 Оцинкованная металлическая ручка
	DN 300 без ручки
Фланец:	Мы предлагаем PN 10, 16, 25, 40

Условия работы

-30 °C - +200 °C

При температуре ниже 0 °C - обратитесь на завод-производитель.

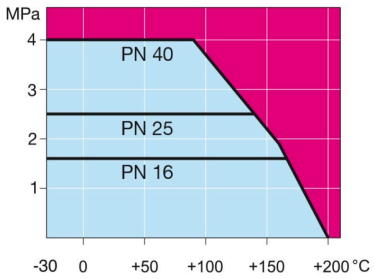

Не для пара

DN 10-150

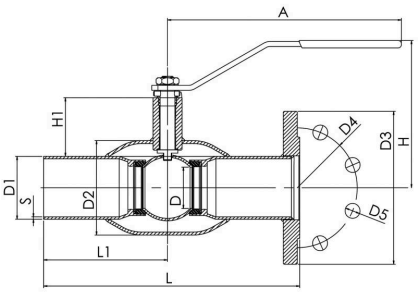

DN 200-300

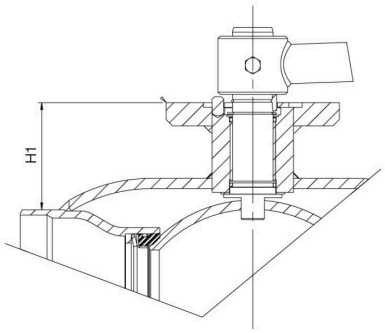

DN	PN	Product no. Naval	A	D	D1	D2	D3	D4	D5	H	H1	L	L1	S	kg
15	40	284703	145	10	21.3	33.7	95.0	65.0	14.0	98	22	240	115	2	1.2
20	40	284705	145	15	26.9	42.4	105.0	75.0	14.0	103	23	240	115	2.3	1.7
25	40	284706	145	20	33.7	48.3	115.0	85.0	14.0	118	34	240	115	2.6	2.2
32	40	284707	145	25	42.4	60.3	140.0	100.0	18.0	121	33	270	130	2.6	3.3
40	40	284708	188	32	48.3	70.0	150.0	110.0	18.0	121	43	270	130	2.6	4.0
50	40	284709	188	40	60.3	88.9	165.0	125.0	18.0	128	44	310	150	2.9	5.5
65	16	284710	278	50	76.1	101.6	185.0	145.0	18.0	157	62	310	150	2.9	7.4
80	16	284711	278	65	88.9	121.0	200.0	160.0	18.0	170	68	310	150	3.2	9.1
100	16	284712	279	80	114.3	146.0	220.0	180.0	18.0	216	101	340	163	3.6	12.5
125	16	284713	400	100	139.7	177.8	250.0	210.0	18.0	251	101	340	163	4	19.0
150	16	284714	600	125	168.3	219.1	285.0	240.0	22.0	272	107	360	175	4.5	26.0
200	16	284716	870	150	219.1	273.0	340.0	295.0	22.0	282	92	415	200	4.5	49.0
250	16	284717	1200	200	273.0	355.6	405.0	355.0	26.0	350	108	540	265	5	88.0
300	16	28473805		250	323.9	457.0	460.0	410.0	26.0		133	560	277.8	5.6	129.0

Copyright © Vexve Oy - All rights reserved.

Стальные шаровые краны, редуцированный

фланец / сварка, EN (DIN), DN 65-300

Корпус	DN 65-300 Сталь, P235GH (1.0345)
Шар	DN 65-300 Нержавеющая сталь, X5CrNi18-10 (1.4301)
Уплотнение шара	DN 65-300 PTFE+C
Шток	DN 65-300 Нержавеющая сталь, X8CrNiS18-9 (1.4305)
Уплотнение штока	DN 65-300 FPM
Управление	DN 65-250 Оцинкованная металлическая ручка
	DN 300 без ручки
Фланец:	Мы предлагаем PN 10, 16, 25, 40

Условия работы

-30 °C - +200 °C

При температуре ниже 0 °C - обратитесь на завод-производитель.

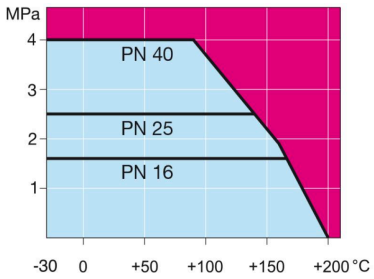

Не для пара

DN 10-150

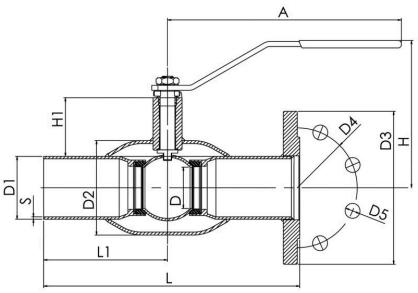

DN 200-300

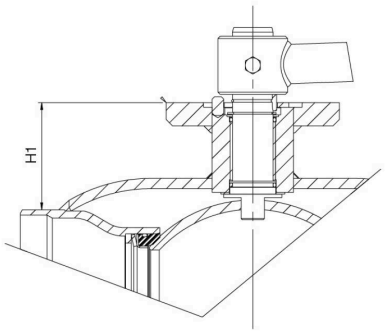

DN	PN	Product no. Naval	A	D	D1	D2	D3	D4	D5	H	H1	L	L1	S	kg
65	25	284730	278	50	76.1	101.6	185.0	145.0	18.0	157	62	310	150	2.9	7.3
80	25	284731	278	65	88.9	121.0	200.0	160.0	18.0	170	68	310	150	3.2	9.3
100	25	284732	279	80	114.3	146.0	235.0	190.0	22.0	216	101	340	163	3.6	14.0
125	25	284733	400	100	139.7	177.8	270.0	220.0	26.0	251	101	340	163	4	22.7
150	25	284734	600	125	168.3	219.1	300.0	250.0	26.0	272	107	360	175	4.5	27.0
200	25	284756	870	150	219.1	273.0	360.0	310.0	26.0	282	92	415	200	4.5	53.0
250	25	284757	1200	200	273.0	355.6	425.0	370.0	30.0	350	108	540	265	5	94.0
300	25	28475805		250	323.9	457.0	485.0	430.0	30.0		133	560	277.8	5.6	137.0

Copyright © Vexve Oy - All rights reserved.

Стальные шаровые краны, редуцированный

сварка / сварка, EN (DIN), DN 100-600

Корпус	DN 100-500 Сталь, P235GH (1.0345) DN 600 Сталь, P355 NL1 (1.0566)/ GP240GH (1.0619)
Шар	DN 100-600 Нержавеющая сталь, X5CrNi18-10 (1.4301)
Уплотнение шара	DN 100-600 PTFE+C
Шток	DN 100-600 Нержавеющая сталь, X8CrNiS18-9 (1.4305)
Уплотнение штока	DN 100-600 FPM
Управление	DN 100-600 Оснащен ручным редуктором

Условия работы

-30 °C - +200 °C

При температуре ниже 0 °C - обратитесь на завод-производитель.

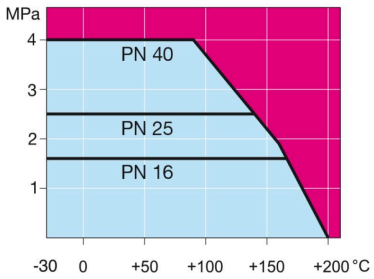

Не для пара

DN 100-600

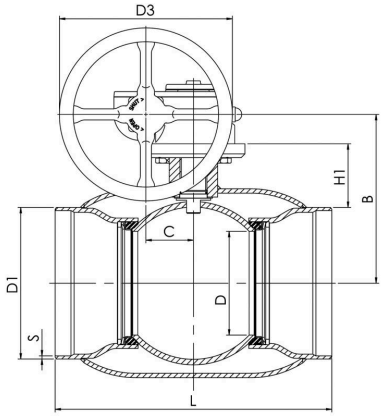

DN 100-600

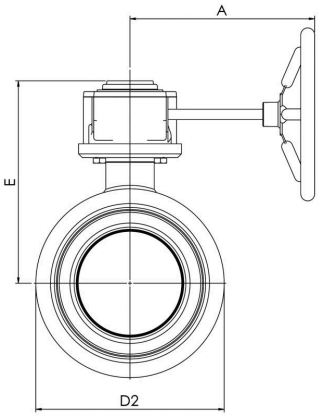

DN	PN	Product no. Naval	A	B	C	D	D1	D2	D3	E	H	L	S	kg
100	25	284432	186	196	53	80	114.3	146.0	125.0	239	105	325	3,6	18.0
150	25	284434	224	236	53	125	168.3	219.1	200.0	279	118	350	4,5	25.0
200	25	284436	268	244	69	150	219.1	273.0	250.0	293	92	400	4.5	49.0
250	25	284437	301	294	97	200	273.0	355.6	300.0	345	108	530	5	94.0
300	25	284438	363	343	117	250	323.9	457.0	500.0	412	132	550	5.6	152.0
350	25	284498	363	418	117	290	355.6	508.0	500.0	487	192	686	6,3	212.0
400	25	284439	444	500	138	340	406.4	610.0	500.0	573	242	762	7	293.0
500	25	284440	475	577	180	390	508.0	660.0	500.0	648	259	914	7	467.0
600	25	284441	475	644	180	489	610.0	813.0	500.0	715	274	1065	7.1	1025.0

*DN 700–800 Доступен PN40. За дополнительной информацией просим обращаться в отдел по обслуживанию клиентов.

Copyright © Vexve Oy - All rights reserved.

Стальные шаровые краны, редуцированный

сварка / сварка, EN (DIN), DN 700-800

Корпус	DN 700-800 Сталь, P355 NL1 (1.0566)/ GP240GH (1.0619)
Шар	DN 700-800 Сталь + нержавеющее покрыти, ASTM A350 LF2 +Ni
Уплотнение шара	DN 700-800 PTFE+C
Шток	DN 700-800 Нержавеющая сталь, X8CrNiS18-9 (1.4305)
Уплотнение штока	DN 700-800 FPM
Управление	DN 700-800 Оснащен ручным редуктором
Комплектующие	DN 700-800 оснащён дренажный кран, монтажная опора, подъемные проушины

Условия работы

-30 °C - +200 °C

При температуре ниже 0 °C - обратитесь на завод-производитель.

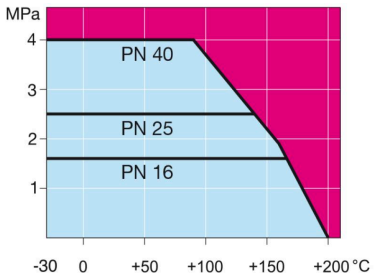

Не для пара

DN 700-800

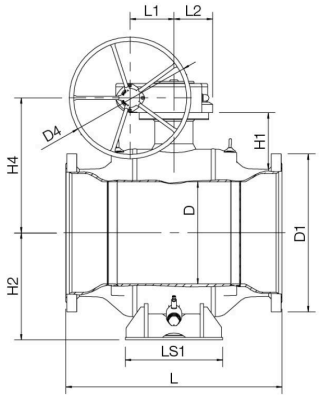

DN 700-800

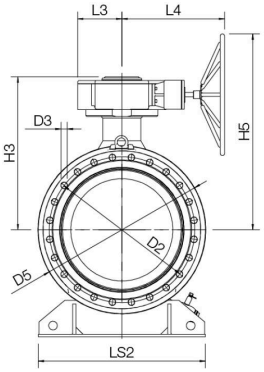

DN	PN	Product no. Naval	D	D1	D2	D3	H1	H2	H3	H4	H5	HS1	L	L1	L2	L3	L4	LS1	LS2	S	kg
700	25	284482	589	711.0	965.0	700.0	336	592	881	778	1128	616	1205	253	222	255	593	560	965	8	2700.0
800	25	284483	684	813.0	1125.0	700.0	365	684	961	858	1208	709	1330	253	222	255	593	700	1028	8.8	4050.0

*DN 700–800 Доступен PN40. За дополнительной информацией просим обращаться в отдел по обслуживанию клиентов.

Copyright © Vexve Oy - All rights reserved.

Стальные шаровые краны, редуцированный

сварка / сварка, GOST, DN 100-600

Корпус	DN 100-500 Сталь, P235GH (1.0345)
	DN 600 Сталь, P355 NL1 (1.0566)/ GP240GH (1.0619)
Шар	DN 100-600 Нержавеющая сталь, X5CrNi18-10 (1.4301)
Уплотнение шара	DN 100-600 PTFE+C
Шток	DN 100-600 Нержавеющая сталь, X8CrNiS18-9 (1.4305)
Уплотнение штока	DN 100-600 FPM
Управление	DN 100-600 Оснащен ручным редуктором

Условия работы

-30 °C - +200 °C

При температуре ниже 0 °C - обратитесь на завод-производитель.

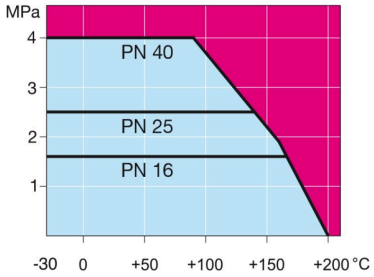

Не для пара

DN 100-600

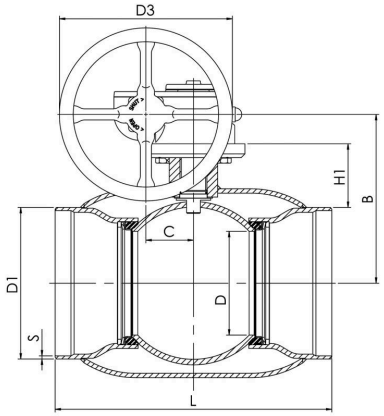

DN 100-600

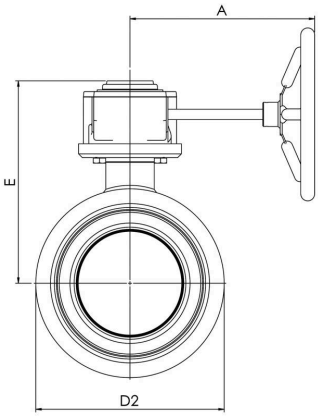

DN	PN	Product no. Naval	A	B	C	D	D1	D2	D3	E	H1	L	S	kg
100	25	284432/GS	186	196	53	80	108.0	146.0	125.0	239	105	325	3.6	18.0
125	25	284433/GS	224	216	53	100	133.0	177.8	200.0	258	112	325	4,0	20.0
150	25	284434/GS	224	236	53	125	159.0	219.1	200.0	279	118	350	5,0	25.0
200	25	284436/GS	268	244	69	150	219.0	273.0	250.0	293	92	400	6,0	43.0
250	25	284437/GS	301	294	97	200	273.0	355.6	300.0	345	108	530	6	88.0
300	25	284438/GS	363	343	117	250	325.0	457.0	500.0	412	132	550	7	138.0
350	25	284498/GS	363	418	117	290	377.0	508.0	500.0	487	192	686	7,0	212.0
400	25	284439/GS	440	500	138	340	426.0	610.0	500.0	573	342	762	7,0	293.0
500	25	284440/GS	471	576	180	390	530.0	660.0	500.0	648	259	914	7,0	467.0
600	25	284441/GS	475	475	180	489	630.0	813.0	500.0	714	274	1065	11	1025.0

*DN 700–800 Доступен PN40. За дополнительной информацией просим обращаться в отдел по обслуживанию клиентов.

Copyright © Vexve Oy - All rights reserved.

Стальные шаровые краны, редуцированный

сварка / сварка, GOST, DN 700-800

Корпус	DN 700-800 Сталь, P355 NL1 (1.0566)/ GP240GH (1.0619)
Шар	DN 700-800 Сталь + нержавеющее покрыти, ASTM A350 LF2 +Ni
Уплотнение шара	DN 700-800 PTFE+C
Шток	DN 700-800 Нержавеющая сталь, X8CrNiS18-9 (1.4305)
Уплотнение штока	DN 700-800 FPM
Управление	DN 700-800 Оснащен ручным редуктором
Комплектующие	DN 700-800 оснащён дренажный кран, монтажная опора, подъемные проушины

Условия работы

-30 °C - +200 °C

При температуре ниже 0 °C - обратитесь на завод-производитель.

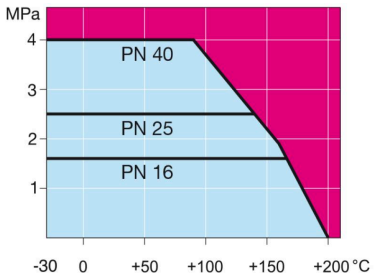

Не для пара

DN 700-800

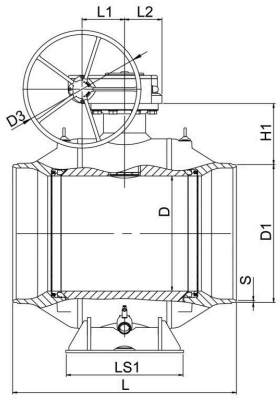

DN 700-800

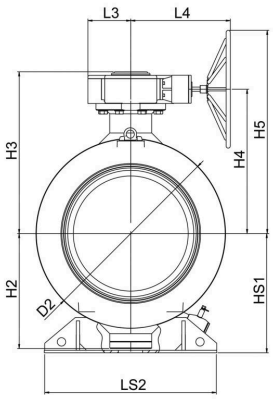

DN	PN	Product no. Naval	D	D1	D2	D3	H1	H2	H3	H4	H5	HS1	L	L1	L2	L3	L4	LS1	LS2	S	kg
700	25	284482/GS	589	720.0	965.0	700.0	332	592	881	778	1128	616	1205	253	222	255	593	560	965	12	2700.0
800	25	284483/GS	684	820.0	1125.0	700.0	363	684	961	858	1208	709	1330	253	222	255	593	700	1028	12	4050.0

*DN 700–800 Доступен PN40. За дополнительной информацией просим обращаться в отдел по обслуживанию клиентов.

Copyright © Vexve Oy - All rights reserved.

Стальные шаровые краны, редуцированный

фланец / фланец, DN 100-600

Корпус	DN 100-500 Сталь, P235GH (1.0345)
	DN 600 Сталь, P355 NL1 (1.0566)/ GP240GH (1.0619)
Шар	DN 100-600 Нержавеющая сталь, X5CrNi18-10 (1.4301)
Уплотнение шара	DN 100-600 PTFE+C
Шток	DN 100-600 Нержавеющая сталь, X8CrNiS18-9 (1.4305)
Уплотнение штока	DN 100-600 FPM
Управление	DN 100-600 Оснащен ручным редуктором
Фланец:	Мы предлагаем PN 10, 16, 25, 40

Условия работы

-30 °C - +200 °C

При температуре ниже 0 °C - обратитесь на завод-производитель.

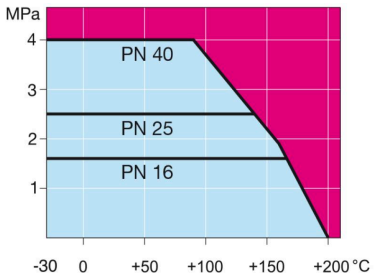

Не для пара

DN 100-600

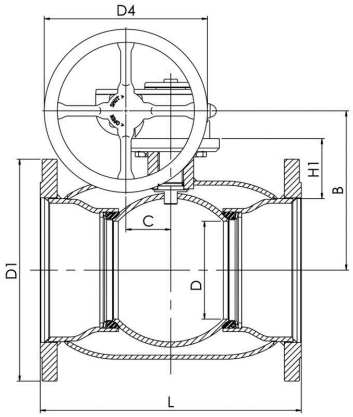

DN 100-600

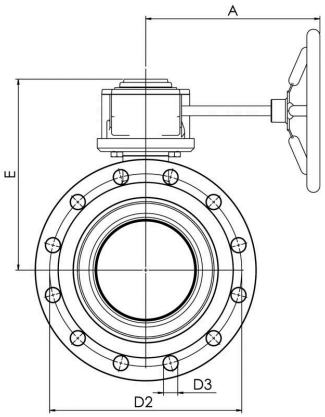

DN	PN	Product no. Naval	A	B	C	D	D1	D2	D3	D4	E	H1	L	kg
100	16	285532	186	206	53	80	220.0	180.0	18.0	125.0	248	114	300	23.0
125	16	285533	224	216	53	100	250.0	210.0	18.0	200.0	258	112	325	30.0
150	16	285534	224	236	53	125	285.0	240.0	22.0	200.0	279	118	350	37.0
200	16	285536	268	244	69	150	340.0	295.0	22.0	250.0	293	92	400	68.0
250	16	285537	301	294	97	200	405.0	355.0	26.0	300.0	345	108	500	122.0
300	16	285538	363	343	118	250	460.0	410.0	26.0	500.0	412	115	500	190.0
350	16	285575	363	418	118	290	520.0	470.0	26.0	500.0	487	192	706	268.0
400	16	285539	444	500	138	340	580.0	525.0	30.0	500.0	573	242	810	365.0
500	16	285540	475	577	180	390	715.0	650.0	33.0	500.0	648	259	978	595.0
600	16	285541	475	644	180	489	840.0	770.0	36.0	500.0	715	274	1130	1230.0

Copyright © Vexve Oy - All rights reserved.

Стальные шаровые краны, редуцированный

фланец / фланец, DN 700-800

Корпус	DN 700-800 Сталь, P355 NL1 (1.0566)/ GP240GH (1.0619)
Шар	DN 700-800 Сталь + нержавеющее покрыти, ASTM A350 LF2 +Ni
Уплотнение шара	DN 700-800 PTFE+C
Шток	DN 700-800 Нержавеющая сталь, X8CrNiS18-9 (1.4305)
Уплотнение штока	DN 700-800 FPM
Управление	DN 700-800 Оснащен ручным редуктором
Фланец:	Мы предлагаем PN 10, 16, 25, 40
Комплектующие	DN 700-800 оснащён дренажный кран, монтажная опора, подъемные проушины

Условия работы

-30 °C - +200 °C

При температуре ниже 0 °C - обратитесь на завод-производитель.

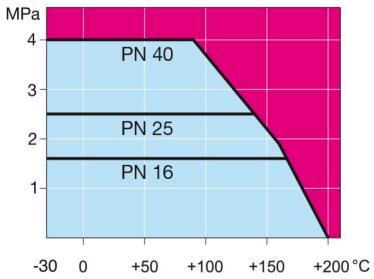

Не для пара

DN 700-800

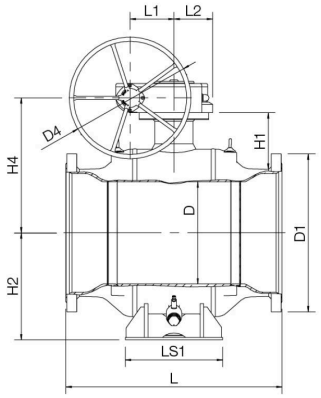

DN 700-800

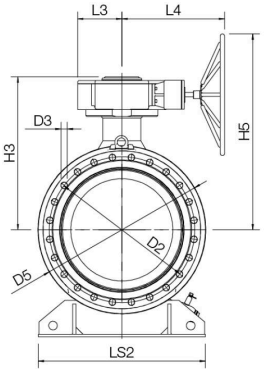

DN	PN	Product no. Naval	D	D1	D2	D3	D4	D5	H1	H2	H3	H4	H5	L	L1	L2	L3	L4	LS1	LS2	kg
700	16	285542	589	910.0	840.0	36.0	700.0	965.0	325	616	881	778	1128	1245	253	222	255	593	560	965	2900.0
800	16	285543	684	1025.0	950.0	39.0	700.0	1125.0	358	694	961	858	1208	1385	253	222	255	593	700	1028	4200.0

NAVAL

Copyright © Vexve Oy - All rights reserved.

Стальные шаровые краны, редуцированный

фланец / фланец, DN 100-600

Корпус	DN 100-500 Сталь, P235GH (1.0345)
	DN 600 Сталь, P355 NL1 (1.0566)/ GP240GH (1.0619)
Шар	DN 100-600 Нержавеющая сталь, X5CrNi18-10 (1.4301)
Уплотнение шара	DN 100-600 PTFE+C
Шток	DN 100-600 Нержавеющая сталь, X8CrNiS18-9 (1.4305)
Уплотнение штока	DN 100-600 FPM
Управление	DN 100-600 Оснащен ручным редуктором

Условия работы

-30 °C - +200 °C

При температуре ниже 0 °C - обратитесь на завод-производитель.

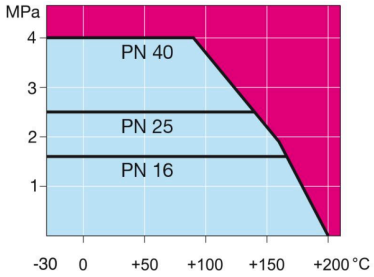

Не для пара

DN 100-600

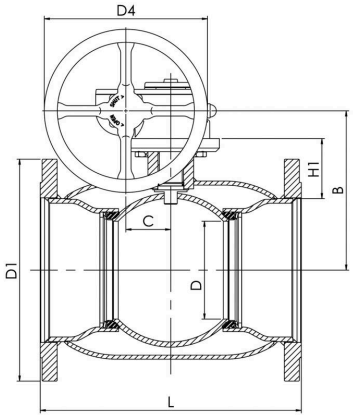

DN 100-600

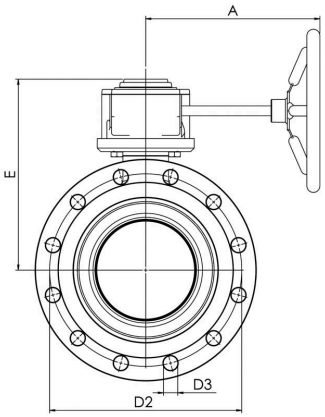

DN	PN	Product no. Naval	A	B	C	D	D1	D2	D3	D4	E	H1	L	kg
100	25	285592	186	206	53	80	235.0	190.0	22.0	125.0	248	114	300	26.0
125	25	285593	224	216	53	100	270.0	220.0	26.0	200.0	258	112	325	35.0
150	25	285594	224	236	53	125	300.0	250.0	26.0	200.0	279	118	350	44.0
200	25	285596	268	244	69	150	360.0	310.0	26.0	250.0	293	92	400	78.0
250	25	285597	301	294	97	200	425.0	370.0	30.0	300.0	345	108	500	134.0
300	25	285598	363	343	118	250	485.0	430.0	30.0	500.0	412	115	500	205.0
350	25	285595	363	418	118	290	555.0	490.0	33.0	500.0	487	192	706	295.0
400	25	285599	444	500	138	340	620.0	550.0	36.0	500.0	573	242	810	408.0
500	25	285500	475	577	180	390	730.0	660.0	36.0	500.0	648	259	978	640.0
600	25	285501	475	644	180	489	845.0	770.0	39.0	500.0	715	274	1130	1280.0

Copyright © Vexve Oy - All rights reserved.

Стальные шаровые краны, полнопроходной

сварка / сварка, EN (DIN), DN 15-500

Корпус	DN 15-400 Сталь, P235GH (1.0345)
	DN 500 Сталь, P355 NL1 (1.0566)/ GP240GH (1.0619)
Шар	DN 15-500 Нержавеющая сталь, X5CrNi18-10 (1.4301)
Уплотнение шара	DN 15-500 PTFE+C
Шток	DN 15-500 Нержавеющая сталь, X8CrNiS18-9 (1.4305)
Уплотнение штока	DN 15-500 FPM
Управление	DN 15-250 Оцинкованная металлическая ручка
	DN 300-500 без ручки

Условия работы

-30 °C - +200 °C

При температуре ниже 0 °C - обратитесь на завод-производитель.

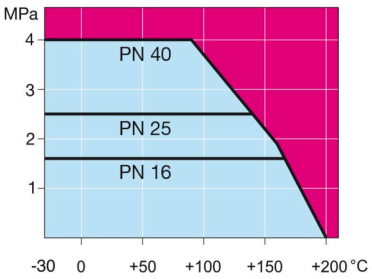

Не для пара

DN 15-125

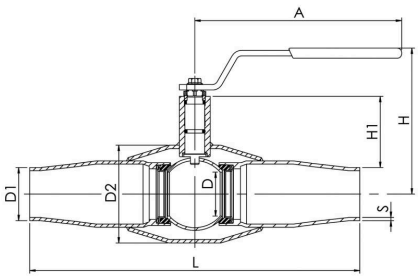

DN 150-500

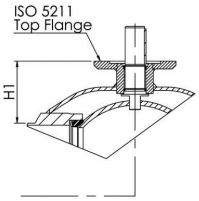

DN	PN	Product no. Naval	A	D	D1	D2	H	H1	L	S	kg
15	40	281403	145	15	21.3	42.4	103	23	230	2,1	0.8
20	40	281405	145	20	26.9	48.3	118	37	230	2,3	1.5
25	40	281406	145	25	33.7	60.3	121	37	260	2,6	2.2
32	40	281407	188	32	42.4	70.0	121	46	260	2,6	2.5
40	40	234408	188	40	48.3	88.9	127	49	300	2,9	4.0
50	25	234409	278	50	60.3	101.6	158	70	300	2,9	4.5
65	25	234410	278	65	76.1	121.0	171	74	300	3,2	6.7
80	25	234411	279	80	88.9	146.0	218	114	325	3,6	10.5
100	25	234412	400	100	114.3	177.8	253	113	325	3,6	15.5
125	25	234453	600	125	139.7	219.1	272	121	360	3,6	25.0
150	25	234454	870	150	168.3	273.0	281	117	400	4,5	51.0
200	25	234456	1200	200	219.1	355.6	343	135	530	5	95.0
250	25	23443705		250	273.0	457.0		158	550	5	126.0
300	25	23447805		290	323.9	508.0		206	686	5,6	177.0
350	25	23449605		340	355.6	610.0		267	762	6,3	258.0
400	25	23447905		390	406.0	660.0		309	1100	7,1	519.0
500	25	23446005		489	508.0	813.0		325	970	7,1	920.0

*DN 600–800 Доступен PN40. За дополнительной информацией просим обращаться в отдел по обслуживанию клиентов.

Copyright © Vexve Oy - All rights reserved.

Стальные шаровые краны, полнопроходной

сварка / сварка, EN (DIN), DN 600-800

Корпус	DN 600-800 Сталь, P355 NL1 (1.0566)/ GP240GH (1.0619)
Шар	DN 600-800 Сталь + нержавеющее покрыти, ASTM A350 LF2 +Ni
Уплотнение шара	DN 600-800 PTFE+C
Шток	DN 600-800 Нержавеющая сталь, X8CrNiS18-9 (1.4305)
Уплотнение штока	DN 600-800 FPM
Управление	DN 600-800 Могут быть укомплектованы ручным редуктором, электрическим или гидравлическим приводом
Комплектующие	DN 600-800 оснащён дренажный кран, монтажная опора, подъемные проушины

Условия работы

-30 °C - +200 °C

При температуре ниже 0 °C - обратитесь на завод-производитель.

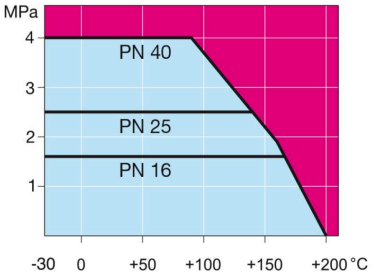

Не для пара

DN 600-800

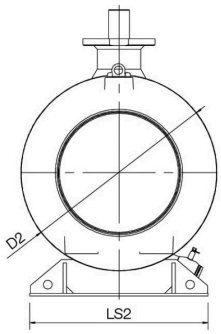

DN 600-800

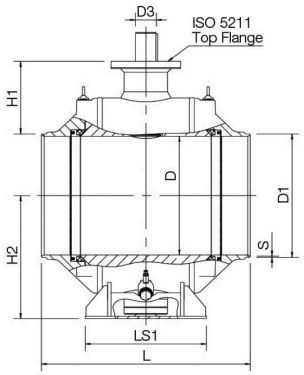

DN	PN	Product no. Naval	D	D1	D2	D3	H1	H2	L	LS1	LS2	S	kg
600	25	23448105	589	610.0	965.0	100.0	388	616	1065	560	965	7,1	2325.0
700	25	23448205	684	712.0	1125.0	120.0	417	709	1205	694	1028	8	3450.0
800	25	23448305	779	813.6	1290.0	140.0	448	799	1330	680	1290	8,8	5160.0

*DN 600–800 Доступен PN40. За дополнительной информацией просим обращаться в отдел по обслуживанию клиентов.

Copyright © Vexve Oy - All rights reserved.

Стальные шаровые краны, полнопроходной

сварка / сварка, GOST, DN 200-500

Корпус	DN 200-400 Сталь, P235GH (1.0345)
	DN 500 Сталь, P355 NL1 (1.0566)/ GP240GH (1.0619)
Шар	DN 200-400 Нержавеющая сталь, X5CrNi18-10 (1.4301)
Уплотнение шара	DN 200-500 PTFE+C
Шток	DN 200-500 Нержавеющая сталь, X8CrNiS18-9 (1.4305)
Уплотнение штока	DN 200-500 FPM
Управление	DN 200-250 Оцинкованная металлическая ручка
	DN 300-500 без ручки

Условия работы

-30 °C - +200 °C

При температуре ниже 0 °C - обратитесь на завод-производитель.

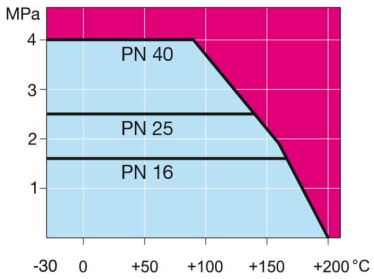

Не для пара

DN 15-125

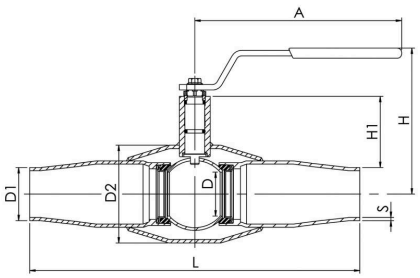

DN 150-500

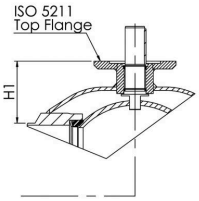

DN	PN	Product no. Naval	A	D	D1	D2	H	H1	L	S	kg
200	25	234456/GS	1200	200	219.0	355.6	343	135	530	5	95.0
250	25	23443705/GS		250	273.0	457.0		158	550	6	126.0
300	25	23447805/GS		290	325.0	508.0		206	686	7,0	177.0
350	25	23449605/GS		340	377.0	610.0		267	762	7,0	258.0
400	25	23447905/GS		390	426.0	660.0		309	1100	7,0	519.0
500	25	23446005/GS		489	530.0	813.0		325	970	9,0	920.0

*DN 600–800 Доступен PN40. За дополнительной информацией просим обращаться в отдел по обслуживанию клиентов.

Copyright © Vexve Oy - All rights reserved.

Стальные шаровые краны, полнопроходной

сварка / сварка, GOST, DN 600-800

Корпус	DN 600-800 Сталь, P355 NL1 (1.0566)/ GP240GH (1.0619)
Уплотнение шара	DN 600-800 PTFE+C
Шток	DN 600-800 Нержавеющая сталь, X8CrNiS18-9 (1.4305)
Уплотнение штока	DN 600-800 FPM
Управление	DN 600-800 Могут быть укомплектованы ручным редуктором, электрическим или гидравлическим приводом
Комплектующие	DN 600-800 оснащён дренажный кран, монтажная опора, подъемные проушины

Условия работы

-30 °C - +200 °C

При температуре ниже 0 °C - обратитесь на завод-производитель.

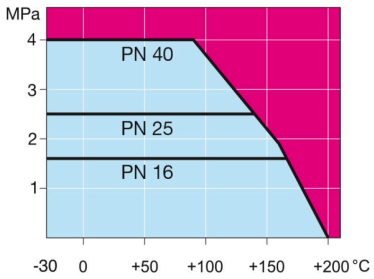

Не для пара

DN 600-800

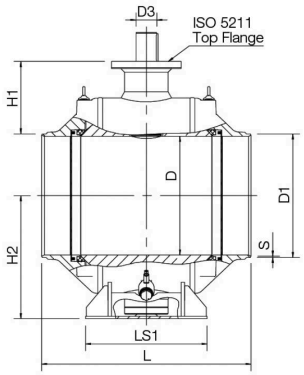

DN 600-800

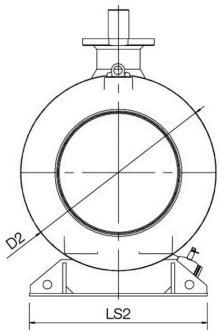

DN	PN	Product no. Naval	D	D1	D2	D3	H1	H2	L	LS1	LS2	S	kg
600	25	23448105/GS	589	630.0	965.0	100.0	378	611	1065	560	965	11	2335.0
700	25	23448205/GS	684	720.0	1125.0	120.0	413	709	1205	700	1028	12	3455.0
800	25	23448305/GS	779	820.0	1290.0	140.0	445	799	1330	680	1290	12	5160.0

*DN 600–800 Доступен PN40. За дополнительной информацией просим обращаться в отдел по обслуживанию клиентов.

Copyright © Vexve Oy - All rights reserved.

Стальные шаровые краны, полнопроходной

фланец / фланец, DN 15-500

Корпус	DN 15-400 Сталь, P235GH (1.0345)
	DN 500 Сталь, P355 NL1 (1.0566)/ GP240GH (1.0619)
Шар	DN 15-400 Нержавеющая сталь, X5CrNi18-10 (1.4301)
Уплотнение шара	DN 15-500 PTFE+C
Шток	DN 15-500 Нержавеющая сталь, X8CrNiS18-9 (1.4305)
Уплотнение штока	DN 15-500 FPM
Управление	DN 15-250 Оцинкованная металлическая ручка
	DN 300-500 без ручки
Фланец:	Мы предлагаем PN 10, 16, 25, 40

Условия работы

-30 °C - +200 °C

При температуре ниже 0 °C - обратитесь на завод-производитель.

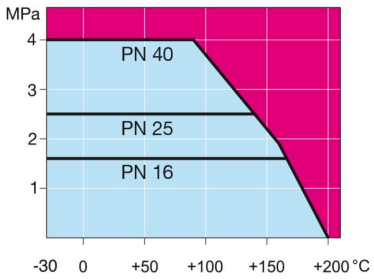

Не для пара

DN 15-125

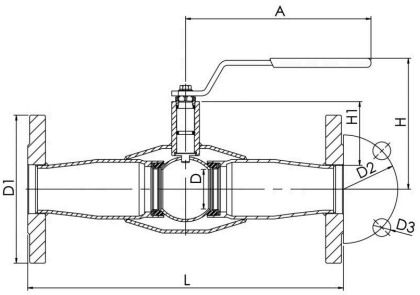

DN 150-500

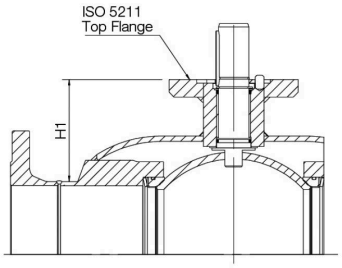

DN	PN	Product no. Naval	A	D	D1	D2	D3	H	H1	L	kg
15	40	281503	147	15	95.0	65.0	14.0	103	26	245	1.3
20	40	281505	145	20	105.0	75.0	14.0	117	37	245	3.0
25	40	281506	145	25	115.0	85.0	14.0	121	37	275	3.5
32	40	281507	188	32	140.0	100.0	18.0	121	46	275	5.5
40	40	235508	188	40	150.0	110.0	18.0	127	49	320	7.5
50	25	235509	278	50	165.0	125.0	18.0	158	70	320	9.5
65	16	235510	278	65	185.0	145.0	18.0	171	74	325	13.5
80	16	235511	279	80	200.0	160.0	18.0	218	114	350	19.0
100	16	235512	400	100	220.0	180.0	18.0	253	113	350	24.0
125	16	235513	600	125	250.0	210.0	18.0	272	121	375	34.0
150	16	235514	870	150	285.0	240.0	22.0	281	117	515	65.0
200	16	235516	1200	200	340.0	295.0	22.0	343	135	560	120.0
250	16	23553705		250	405.0	355.0	26.0		158	595	160.0
300	16	23553805		290	460.0	410.0	26.0		206	716	220.0
350	16	23557505		340	520.0	470.0	26.0		267	802	350.0
400	16	23553905		390	580.0	525.0	30.0		306	1140	610.0
500	16	23554005		489	715.0	650.0	33.0		308	1016	1100.0

Copyright © Vexve Oy - All rights reserved.

Стальные шаровые краны, полнопроходной

фланец / фланец, DN 600-800

Корпус	DN 600-800 Сталь, P355 NL1 (1.0566)/ GP240GH (1.0619)
Уплотнение шара	DN 600-800 PTFE+C
Шток	DN 600-800 Нержавеющая сталь, X8CrNiS18-9 (1.4305)
Уплотнение штока	DN 600-800 FPM
Управление	DN 600-800 Могут быть укомплектованы ручным редуктором, электрическим или гидравлическим приводом
Фланец:	Мы предлагаем PN 10, 16, 25, 40
Комплектующие	DN 600-800 оснащён дренажный кран, монтажная опора, подъемные проушины

Условия работы

-30 °C - +200 °C

При температуре ниже 0 °C - обратитесь на завод-производитель.

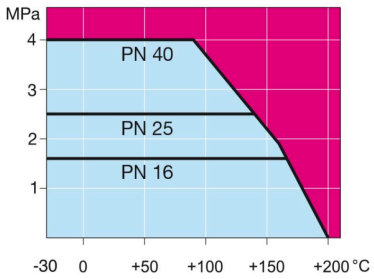

Не для пара

DN 600-800

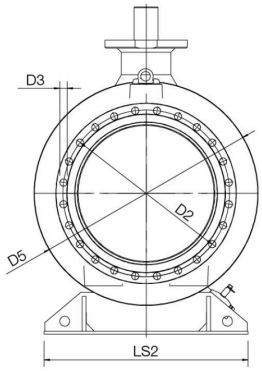

DN 600-800

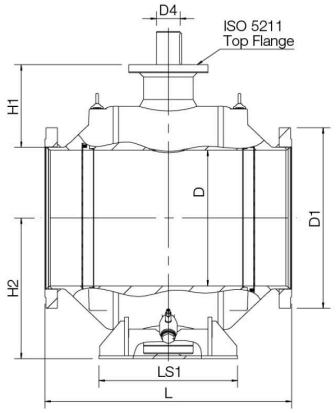

DN	PN	Product no. Naval	D	D1	D2	D3	D4	D5	H1	H2	L	LS1	LS2	kg
600	16	23554105	589	840.0	770.0	36.0	100.0	965.0	371	616	1130	560	965	2520.0
700	16	23554205	684	910.0	840.0	36.0	120.0	1125.0	416	709	1245	700	1028	3660.0
800	16	23554305	779	1025.0	950.0	39.0	140.0	1290.0	421	799	1385	680	1290	5400.0

Copyright © Vexve Oy - All rights reserved.

Стальные шаровые краны, полнопроходной

фланец / фланец, DN 65-500

Корпус	DN 65-400 Сталь, P235GH (1.0345)
	DN 500 Сталь, P355 NL1 (1.0566)/ GP240GH (1.0619)
Шар	DN 65-400 Нержавеющая сталь, X5CrNi18-10 (1.4301)
Уплотнение шара	DN 65-500 PTFE+C
Шток	DN 65-500 Нержавеющая сталь, X8CrNiS18-9 (1.4305)
Уплотнение штока	DN 65-500 FPM
Управление	DN 65-250 Оцинкованная металлическая ручка
	DN 300-500 без ручки
Фланец:	Мы предлагаем PN 10, 16, 25, 40

Условия работы

-30 °C - +200 °C

При температуре ниже 0 °C - обратитесь на завод-производитель.

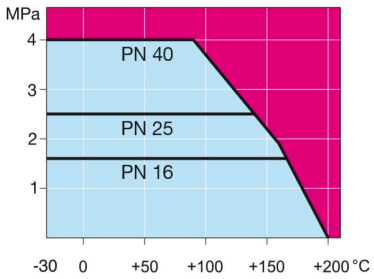

Не для пара

DN 15-125

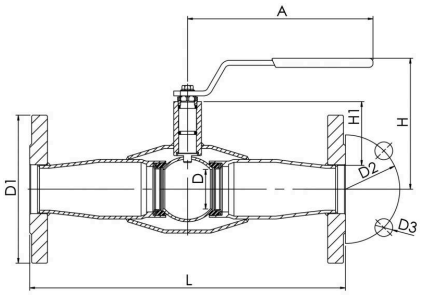

DN 150-500

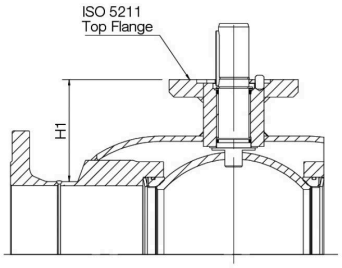

DN	PN	Product no. Naval	A	D	D1	D2	D3	H	H1	L	kg
65	25	235570	278	65	185.0	145.0	18.0	171	74	325	13.0
80	25	235571	279	80	200.0	160.0	18.0	218	114	350	18.0
100	25	235572	400	100	235.0	190.0	22.0	253	113	350	30.0
125	25	235573	600	125	270.0	220.0	26.0	272	121	375	41.0
150	25	235574	870	150	300.0	250.0	26.0	281	117	555	72.0
200	25	235576	1200	200	360.0	310.0	26.0	343	135	560	130.0
250	25	23559705		250	425.0	370.0	30.0		158	595	170.0
300	25	23559805		290	485.0	430.0	30.0		206	716	230.0
350	25	23559505		340	555.0	490.0	33.0		267	802	374.0
400	25	23557905		390	620.0	550.0	36.0		306	1140	660.0
500	25	23558005		489	730.0	660.0	36.0		308	1016	1150.0

NAVAL

Copyright © Vexve Oy - All rights reserved.

Стальные шаровые краны, полнопроходной

фланец / фланец, DN 600-800

Корпус	DN 600-800 Сталь, P355 NL1 (1.0566)/ GP240GH (1.0619)
Уплотнение шара	DN 600-800 PTFE+C
Шток	DN 600-800 Нержавеющая сталь, X8CrNiS18-9 (1.4305)
Уплотнение штока	DN 600-800 FPM
Управление	DN 600-800 Могут быть укомплектованы ручным редуктором, электрическим или гидравлическим приводом
Фланец:	Мы предлагаем PN 10, 16, 25, 40
Комплектующие	DN 600-800 оснащён дренажный кран, монтажная опора, подъемные проушины

Условия работы

-30 °C - +200 °C

При температуре ниже 0 °C - обратитесь на завод-производитель.

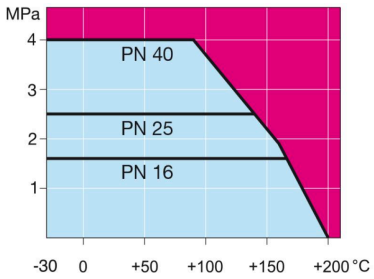

Не для пара

DN 600-800

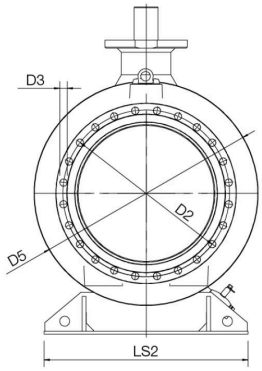

DN 600-800

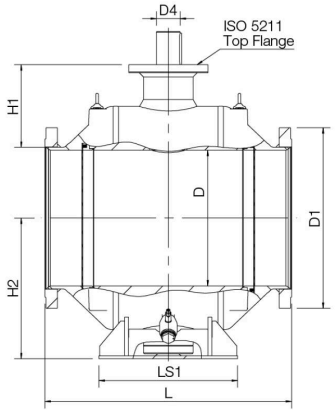

DN	PN	Product no. Naval	D	D1	D2	D3	D4	H1	H2	L	LS1	LS2	kg
600	25	23558105	589	845.0	770.0	39.0	100.0	371	616	1130	560	965	2575.0
700	25	23558205	684	960.0	875.0	42.0	120.0	416	709	1245	700	1028	3840.0
800	25	23558305	779	1085.0	990.0	48.0	140.0	421	799	1427	680	1290	5400.0

Copyright © Vexve Oy - All rights reserved.

Стальные шаровые краны, полнопроходной

сварка / сварка, EN (DIN), DN 100-500

Корпус	DN 100-400 Сталь, P235GH (1.0345)
	DN 500 Сталь, P355 NL1 (1.0566)/ GP240GH (1.0619)
Шар	DN 100-400 Нержавеющая сталь, X5CrNi18-10 (1.4301)
Уплотнение шара	DN 100-500 PTFE+C
Шток	DN 100-500 Нержавеющая сталь, X8CrNiS18-9 (1.4305)
Уплотнение штока	DN 100-500 FPM
Управление	DN 100-500 Оснащен ручным редуктором

Условия работы

-30 °C - +200 °C

При температуре ниже 0 °C - обратитесь на завод-производитель.

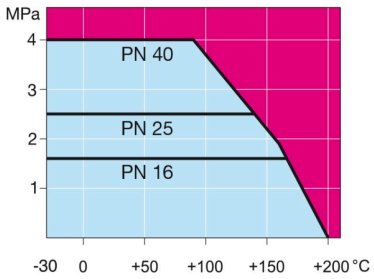

Не для пара

DN 100-500

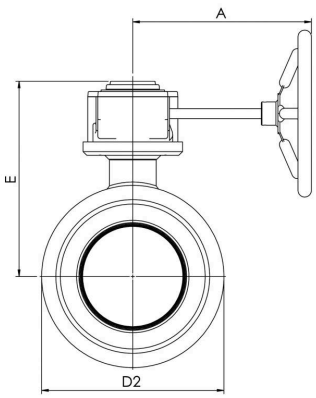

DN 100-500

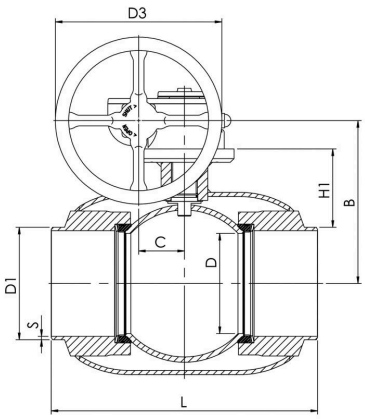

DN	PN	Product no. Naval	A	B	C	D	D1	D2	D3	E	H1	L	S	kg
100	25	234432	224	216	53	100	114.3	177.8	200.0	258	124	325	3,6	20.0
125	25	234433	224	236	53	125	139.7	219.1	200.0	279	132	360	3,6	29.0
150	25	234434	268	244	69	150	168.3	273.0	250.0	293	117	400	4,5	61.0
200	25	234436	301	294	97	200	219.1	355.6	300.0	345	135	530	5	113.0
250	25	234437	363	343	117	250	273.0	457.0	500.0	412	158	550	5	164.0
300	25	234438	363	418	117	290	323.9	508.0	500.0	487	206	686	5,6	216.0
350	25	234495	440	500	138	340	355.6	610.0	500.0	573	267	762	6,3	305.0
400	25	234479	471	576	180	390	406.0	660.0	500.0	648	309	1100	7,1	603.0
500	25	234480	471	643	180	489	508.0	813.0	500.0	714	325	970	7.1	1130.0

*DN 600–800 Доступен PN40. За дополнительной информацией просим обращаться в отдел по обслуживанию клиентов.

Copyright © Vexve Oy - All rights reserved.

Стальные шаровые краны, полнопроходной

сварка / сварка, EN (DIN), DN 600-800

Корпус	DN 600-800 Сталь, P355 NL1 (1.0566)/ GP240GH (1.0619)
Уплотнение шара	DN 600-800 PTFE+C
Шток	DN 600-800 Нержавеющая сталь, X8CrNiS18-9 (1.4305)
Уплотнение штока	DN 600-800 FPM
Управление	DN 600-800 Оснащен ручным редуктором
Комплектующие	DN 600-800 оснащён дренажный кран, монтажная опора, подъемные проушины

Условия работы

-30 °C - +200 °C

При температуре ниже 0 °C - обратитесь на завод-производитель.

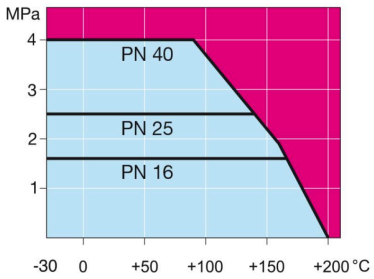

Не для пара

DN 600-800

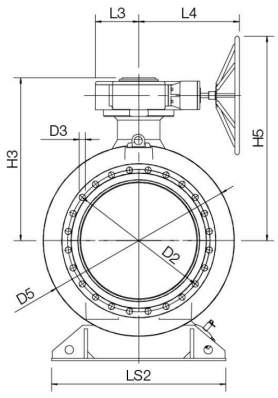

DN 600-800

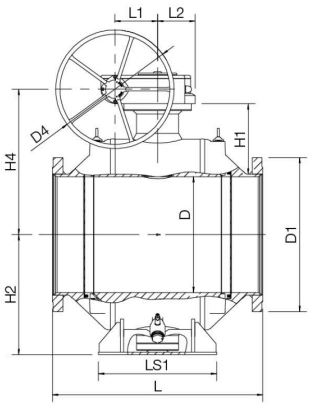

DN	PN	Product no. Naval	D	D1	D2	D3	H1	H2	H3	H4	H5	HS1	L	L1	L2	L3	L4	LS1	LS2	S	kg
600	25	234481	589	610.0	965.0	700.0	387	592	881	778	1128	616	1065	253	222	255	593	560	965	7.1	2550.0
700	25	234482	684	711.0	1125.0	700.0	417	684	961	858	1208	709	1205	253	222	255	593	700	1028	8	3650.0
800	25	234483	779	813.0	1290.0	700.0	449	779	1118	993	1343	799	1330	292	306	306	757	680	1290	8.8	5500.0

*DN 600–800 Доступен PN40. За дополнительной информацией просим обращаться в отдел по обслуживанию клиентов.

Copyright © Vexve Oy - All rights reserved.

Стальные шаровые краны, полнопроходной

сварка / сварка, GOST, DN 200-500

Корпус	DN 200-400 Сталь, P235GH (1.0345)
	DN 500 Сталь, P355 NL1 (1.0566)/ GP240GH (1.0619)
Шар	DN 200-400 Нержавеющая сталь, X5CrNi18-10 (1.4301)
Уплотнение шара	DN 200-500 PTFE+C
Шток	DN 200-500 Нержавеющая сталь, X8CrNiS18-9 (1.4305)
Уплотнение штока	DN 200-500 FPM
Управление	DN 200-500 Оснащен ручным редуктором

Условия работы

-30 °C - +200 °C

При температуре ниже 0 °C - обратитесь на завод-производитель.

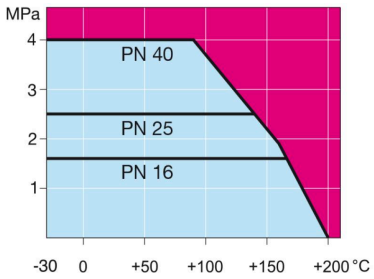

Не для пара

DN 100-500

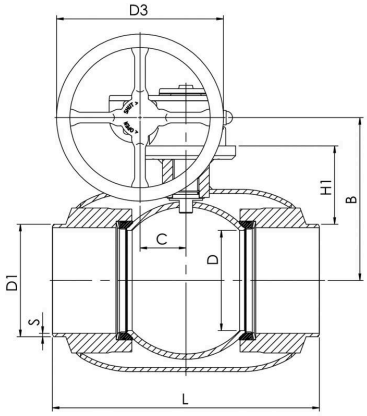

DN 100-500

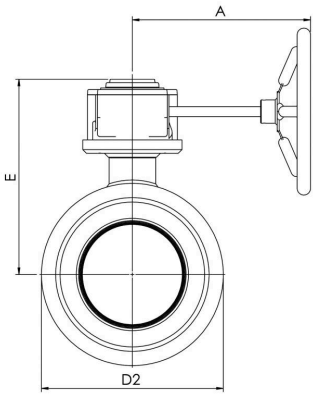

DN	PN	Product no. Naval	A	B	C	D	D1	D2	D3	E	H1	L	S	kg
200	25	234436/GS	301	294	97	200	219.0	355.6	300.0	345	135	530	5	113.0
250	25	234437/GS	363	343	117	250	273.0	457.0	500.0	412	158	550	6	164.0
300	25	234438/GS	363	418	117	290	325.0	508.0	500.0	487	206	686	7	216.0
350	25	234495/GS	440	500	138	340	377.0	610.0	500.0	573	267	762	7,0	305.0
400	25	234479/GS	471	576	180	390	426.0	660.0	500.0	648	309	1100	7	603.0
500	25	234480/GS	471	643	180	489	530.0	813.0	500.0	714	325	970	9,0	1130.0

Copyright © Vexve Oy - All rights reserved.

Стальные шаровые краны, полнопроходной

сварка / сварка, GOST, DN 600-800

Корпус	DN 600-800 Сталь, P355 NL1 (1.0566)/ GP240GH (1.0619)
Уплотнение шара	DN 600-800 PTFE+C
Шток	DN 600-800 Нержавеющая сталь, X8CrNiS18-9 (1.4305)
Уплотнение штока	DN 600-800 FPM
Управление	DN 600-800 Оснащен ручным редуктором
Комплектующие	DN 600-800 оснащён дренажный кран, монтажная опора, подъемные проушины

Условия работы

-30 °C - +200 °C

При температуре ниже 0 °C - обратитесь на завод-производитель.

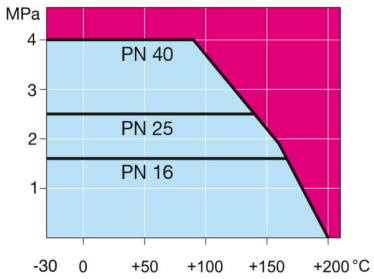

Не для пара

DN 600-800

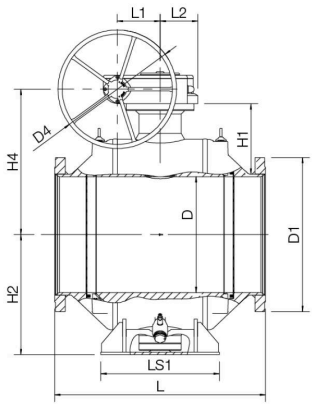

DN 600-800

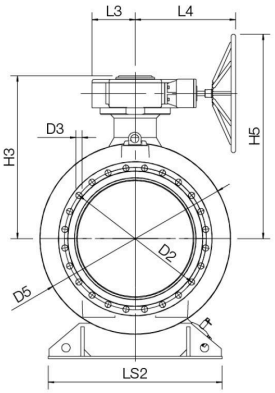

DN	PN	Product no. Naval	D	D1	D2	D3	H1	H2	H3	H4	H5	HS1	L	L1	L2	L3	L4	LS1	LS2	S	kg
600	25	234481/GS	589	630.0	965.0	700.0	378	592	881	778	1128	616	1065	253	222	255	593	560	955	11	2550.0
700	25	234482/GS	684	720.0	1125.0	700.0	417	684	961	858	1208	709	1205	253	222	255	593	700	1028	12	3650.0
800	25	234483/GS	779	820.0	1290.0	700.0	448	779	1118	993	1343	799	1330	292	306	306	757	680	1290	12	5500.0

Copyright © Vexve Oy - All rights reserved.

Стальные шаровые краны, полнопроходной

фланец / фланец, DN 100-500

Корпус	DN 100-400 Сталь, P235GH (1.0345)
	DN 500 Сталь, P355 NL1 (1.0566)/ GP240GH (1.0619)
Шар	DN 100-400 Нержавеющая сталь, X5CrNi18-10 (1.4301)
Уплотнение шара	DN 100-500 PTFE+C
Шток	DN 100-500 Нержавеющая сталь, X8CrNiS18-9 (1.4305)
Уплотнение штока	DN 100-500 FPM
Управление	DN 100-500 Оснащен ручным редуктором
Фланец:	Мы предлагаем PN 10, 16, 25, 40

Условия работы

-30 °C - +200 °C

При температуре ниже 0 °C - обратитесь на завод-производитель.

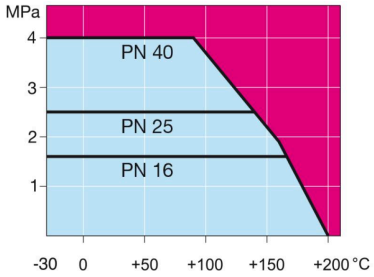

Не для пара

DN	PN	Product no. Naval	A	B	C	D	D1	D2	D3	D4	E	H1	L	kg
100	16	235532	224	216	53	100	220.0	180.0	18.0	200.0	258	124	350	31.0
125	16	235533	224	236	53	125	250.0	210.0	18.0	200.0	279	132	375	39.0
150	16	235534	268	244	69	150	285.0	240.0	22.0	250.0	293	117	515	67.0
200	16	235536	301	294	97	200	340.0	295.0	22.0	300.0	345	135	560	120.0
250	16	235537	363	343	118	250	405.0	355.0	26.0	500.0	412	158	595	165.0
300	16	235538	363	418	118	290	460.0	410.0	26.0	500.0	487	206	716	260.0
350	16	235575	440	500	138	340	520.0	470.0	26.0	500.0	573	266	802	360.0
400	16	235539	471	576	180	390	580.0	525.0	30.0	500.0	648	306	1140	680.0
500	16	235540	475	643	180	489	715.0	650.0	33.0	500.0	714	308	1016	1260.0

Copyright © Vexve Oy - All rights reserved.

Стальные шаровые краны, полнопроходной

фланец / фланец, DN 600-800

Корпус	DN 600-800 Сталь, P355 NL1 (1.0566)/ GP240GH (1.0619)
Уплотнение шара	DN 600-800 PTFE+C
Шток	DN 600-800 Нержавеющая сталь, X8CrNiS18-9 (1.4305)
Уплотнение штока	DN 600-800 FPM
Управление	DN 600-800 Оснащен ручным редуктором
Фланец:	Мы предлагаем PN 10, 16, 25, 40
Комплектующие	DN 600-800 оснащён дренажный кран, монтажная опора, подъемные проушины

Условия работы

-30 °C - +200 °C

При температуре ниже 0 °C - обратитесь на завод-производитель.

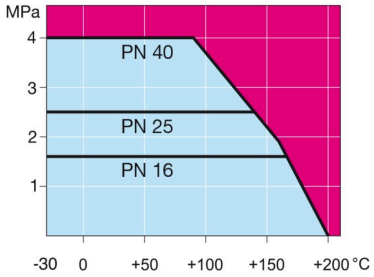

Не для пара

DN	PN	Product no. Naval	D	D1	D2	D3	D4	D5	H1	H2	H3	H4	H5	L	L1	L2	L3	L4	LS1	LS2	kg
600	16	235541	589	840.0	770.0	36.0	700.0	965.0	371	616	881	778	1128	1130	253	222	255	593	560	965	2650.0
700	16	235542	684	910.0	840.0	36.0	700.0	1125.0	406	709	961	858	1208	1245	253	222	255	593	700	1028	3760.0
800	16	235543	779	1025.0	950.0	39.0	700.0	1290.0	448	799	1118	993	1343	1385	292	306	306	757	680	1290	5760.0

Copyright © Vexve Oy - All rights reserved.

Стальные шаровые краны, полнопроходной

фланец / фланец, DN 100-500

Корпус	DN 100-400 Сталь, P235GH (1.0345)
	DN 500 Сталь, P355 NL1 (1.0566)/ GP240GH (1.0619)
Шар	DN 100-400 Нержавеющая сталь, X5CrNi18-10 (1.4301)
Уплотнение шара	DN 100-500 PTFE+C
Шток	DN 100-500 Нержавеющая сталь, X8CrNiS18-9 (1.4305)
Уплотнение штока	DN 100-500 FPM
Управление	DN 100-500 Оснащен ручным редуктором

Условия работы

-30 °C - +200 °C

При температуре ниже 0 °C - обратитесь на завод-производитель.

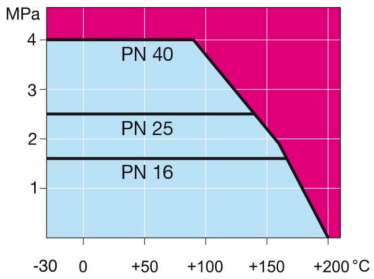

Не для пара

DN 100-500

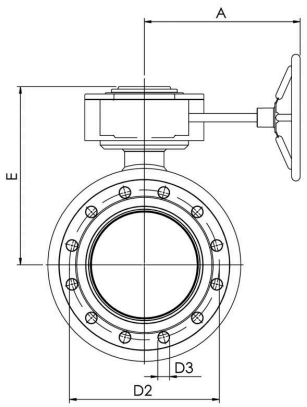

DN 100-500

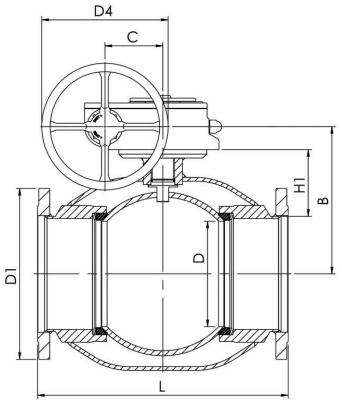

DN	PN	Product no. Naval	A	B	C	D	D1	D2	D3	D4	E	H1	L	kg
100	25	235592	224	216	53	100	235.0	190.0	22.0	200.0	258	124	350	34.0
125	25	235593	224	236	53	125	270.0	220.0	26.0	200.0	279	132	375	45.0
150	25	235594	268	244	69	150	300.0	250.0	26.0	250.0	293	117	555	75.0
200	25	235596	301	294	97	200	360.0	310.0	26.0	300.0	345	135	560	130.0
250	25	235597	363	343	117	250	425.0	370.0	30.0	500.0	412	516	595	176.0
300	25	235598	363	418	117	290	485.0	430.0	30.0	500.0	487	205	716	266.0
350	25	235595	440	500	138	340	555.0	490.0	33.0	500.0	573	261	802	385.0
400	25	235579	471	576	180	390	620.0	550.0	36.0	500.0	648	306	1140	698.0
500	25	235580	471	643	180	489	730.0	660.0	36.0	500.0	714	308	1016	1280.0

Copyright © Vexve Oy - All rights reserved.

Стальные шаровые краны, полнопроходной

фланец / фланец, DN 600-800

Корпус	DN 600-800 Сталь, P355 NL1 (1.0566)/ GP240GH (1.0619)
Уплотнение шара	DN 600-800 PTFE+C
Шток	DN 600-800 Нержавеющая сталь, X8CrNiS18-9 (1.4305)
Уплотнение штока	DN 600-800 FPM
Управление	DN 600-800 Оснащен ручным редуктором
Комплектующие	DN 600-800 оснащён дренажный кран, монтажная опора, подъемные проушины

Условия работы

-30 °C - +200 °C

При температуре ниже 0 °C - обратитесь на завод-производитель.

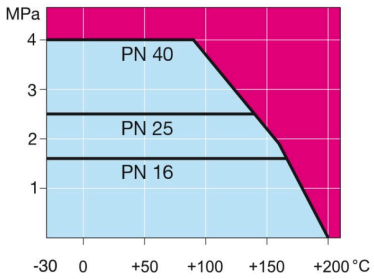

Не для пара

DN 600-800

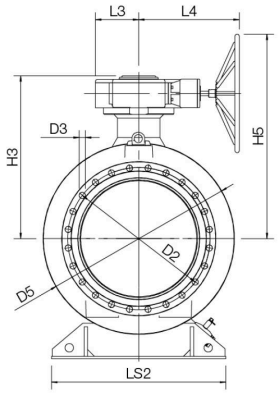

DN 600-800

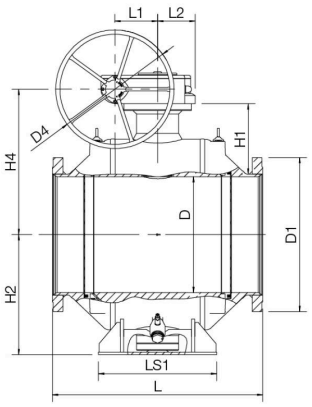

DN	PN	Product no. Naval	D	D1	D2	D3	D4	D5	H1	H2	H3	H4	H5	L	L1	L2	L3	L4	LS1	LS2	kg
600	25	235581	589	845.0	770.0	39.0	700.0	965.0	371	616	881	778	1128	1130	253	222	255	593	560	965	2760.0
700	25	235582	684	960.0	875.0	42.0	700.0	1125.0	406	709	961	858	1208	1245	253	222	255	593	700	1028	3860.0
800	25	235583	779	1085.0	990.0	48.0	700.0	1290.0	448	799	1118	993	1343	1427	292	306	306	757	680	1290	5870.0

Copyright © Vexve Oy - All rights reserved.

Подземные краны, редуцированный

сварка / сварка, EN (DIN), DN 25-400

Корпус	DN 25-400 Сталь, P235GH (1.0345)
Шар	DN 25-400 Нержавеющая сталь, X5CrNi18-10 (1.4301)
Уплотнение шара	DN 25-400 PTFE+C
Шток	DN 25-400 Нержавеющая сталь, X8CrNiS18-9 (1.4305)
Уплотнение штока	DN 25-400 FPM
Управление	DN 25-150 Возможна комплектация Т-образным ключом
	DN 200-400 Возможна комплектация переносным планетарным редуктором
Верх штока	DN 25-400 Нержавеющая сталь, X5CrNi18-10 (1.4301)
Комплектующие	DN 25-400 оснащён неокрашенный

Условия работы

-30 °C - +200 °C

При температуре ниже 0 °C - обратитесь на завод-производитель.

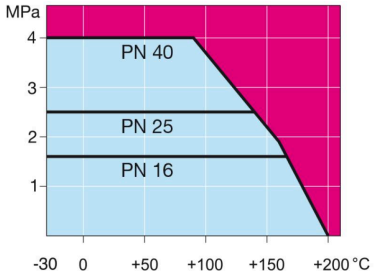

DN 25-150

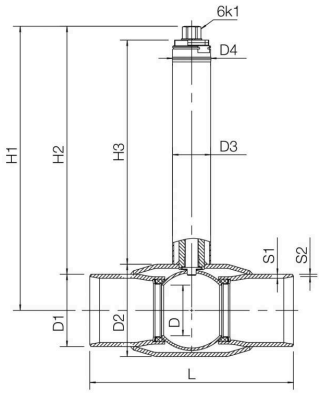

DN 200-400

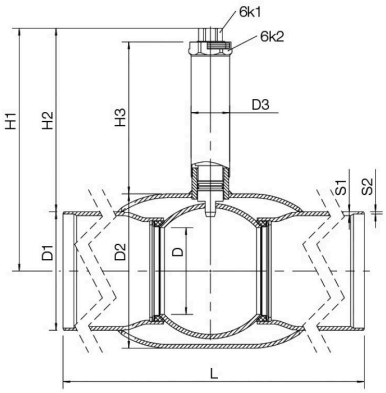

Не для пара

DN	PN	Product no. Naval	6K1	6K2	D	D1	D2	D3	D4	H1	H2	H3	L	S1	S2	kg
25	40	254606	19		20	33.7	48.3	33.7	36.0	382	365	343	230	4,0	2,6	2.5
32	40	254607	19		25	42.4	60.3	33.7	36.0	388	364	340	260	3,6	2,6	3.0
40	40	254608	19		32	48.3	70.0	33.7	36.0	401	376	349	260	4,5	2,6	3.5
50	40	254609	19		40	60.3	88.9	33.7	36.0	406	376	347	300	4,0	2,9	4.5
65	25	254610	19		50	76.1	101.6	42.4	36.0	415	376	348	300	5,0	2,9	5.5
80	25	254611	19		65	88.9	121.0	42.4	36.0	426	380	349	300	5,6	3,2	7.0
100	25	254612	27		80	114.3	146.0	60.3	60.0	450	392	355	325	6,3	3,6	12.0
125	25	254613	27		100	139.7	177.8	60.3	60.0	455	384	344	325	6,3	4,0	16.0
150	25	254614	27		125	168.3	219.1	60.3	60.0	475	391	344	350	7,1	4,5	22.5
200	25	284636	50	90	150	219.1	273.0	76.1	-	518	408	350	400	7,1	4,5	46.5
250	25	284637	50	90	200	273.0	355.6	88.9	-	559	422	350	530	8,8	5,0	84.5
300	25	284638	50	90	250	323.9	457.0	88.9	-	610	448	350	550	8,8	5,6	120.5
400	25	284639	50	90	350	406.4	610.0	139.7	-	687	483	350	762	12,5	7	263.0

Copyright © Vexve Oy - All rights reserved.

Подземные краны, редуцированный

сварка / сварка, EN (DIN), DN 200-800

Корпус	DN 200-500 Сталь, P235GH (1.0345) DN 600-800 Сталь, P355 NL1 (1.0566)/ GP240GH (1.0619)
Шар	DN 200-600 Нержавеющая сталь, X5CrNi18-10 (1.4301) DN 700-800 Сталь + нержавеющее покрыти, ASTM A350 LF2 +Ni
Уплотнение шара	DN 200-800 PTFE+C
Шток	DN 200-800 Нержавеющая сталь, X8CrNiS18-9 (1.4305)
Уплотнение штока	DN 200-800 FPM
Управление	DN 200-800 Могут быть укомплектованы ручным редуктором, электрическим или гидравлическим приводом
Верх штока	DN 200-800 Нержавеющая сталь, X5CrNi18-10 (1.4301)
Комплектующие	DN 200-800 оснащён неокрашенный

Условия работы

-30 °C - +200 °C

При температуре ниже 0 °C - обратитесь на завод-производитель.

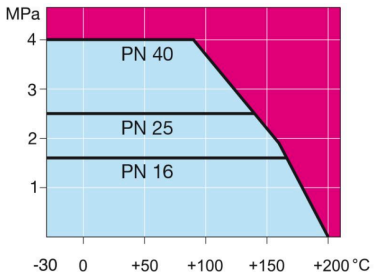

Не для пара

DN 200-500

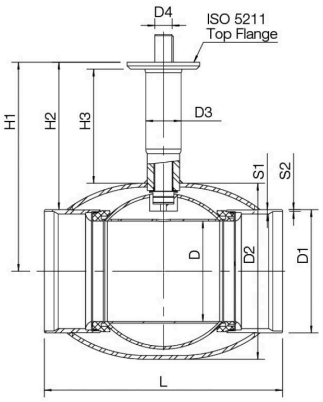

DN 600-800

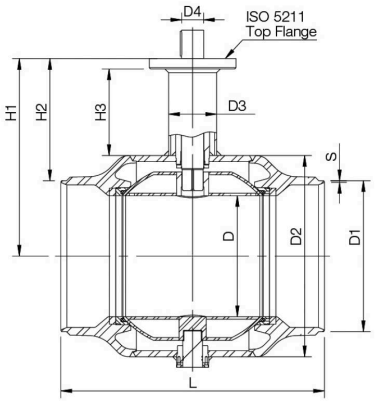

DN	PN	Product no. Naval	D	D1	D2	D3	D4	H1	H2	H3	L	S1	S2	kg
200	25	28463605	150	219.1	273.0	76.1	35.0	489	380	332	400	7,1	4,5	52.0
250	25	28463705	200	273.0	355.6	88.9	40.0	525	388	327	530	8,8	5	86.0
300	25	28463805	250	323.9	457.0	88.9	50.0	578	416	330	550	8,8	5,6	121.0
350	25	28466805	290	355.6	508.0	102.0	50.0	603	425	329	686	12,5	6,3	190.0
400	25	28466905	340	406.4	610.0	115.0	70.0	680	477	350	762	12,5	7,0	280.0
500	25	28467005	390	508.0	660.0	140.0	90.0	720	466	350	914	14,2	7,0	470.0
600	25	28467105	489	610.0	813.0	194.0	90.0	799	494	350	1065		7,1	1050.0
700	25	28467205	589	711.0	965.0	273.0	100.0	1000	645	480	1205		8	2500.0
800	25	28467305	684	813.0	1125.0	273.0	120.0	1080	674	480	1330		8,8	3900.0

*DN 700–800 Доступен PN40. За дополнительной информацией просим обращаться в отдел по обслуживанию клиентов.

Copyright © Vexve Oy - All rights reserved.

Подземные краны, редуцированный

сварка / сварка, EN (DIN), DN 25-300

Корпус	DN 25-300 Сталь, P235GH (1.0345)
Шар	DN 25-300 Нержавеющая сталь, X5CrNi18-10 (1.4301)
Уплотнение шара	DN 25-300 PTFE+C
Шток	DN 25-300 Нержавеющая сталь, X8CrNiS18-9 (1.4305)
Уплотнение штока	DN 25-300 FPM
Управление	DN 25-150 Возможна комплектация Т-образным ключом
	DN 200-300 Возможна комплектация переносным планетарным редуктором
Верх штока	DN 25-300 Нержавеющая сталь, X5CrNi18-10 (1.4301)
Комплектующие	DN 25-300 оснащён неокрашенный

Условия работы

-30 °C - +200 °C

При температуре ниже 0 °C - обратитесь на завод-производитель.

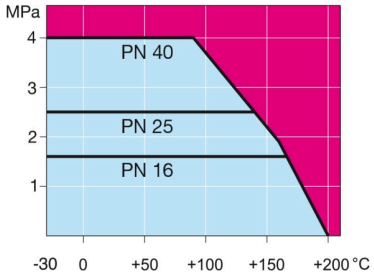

DN 25-150

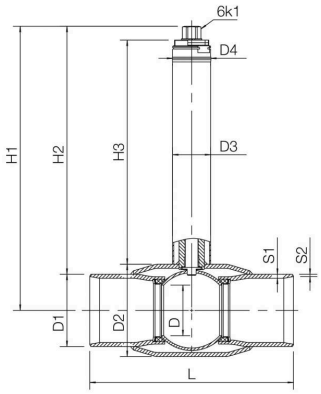

DN 200-300

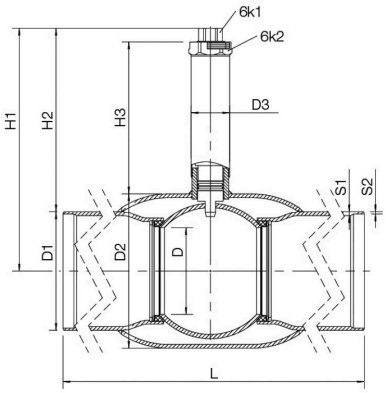

Не для пара

DN	PN	Product no. Naval	6K1	6K2	D	D1	D2	D3	D4	H1	H2	H3	L	S1	S2	kg
25	40	254866	19		20	33.7	48.3	33.7	36.0	382	365	343	1500	4,0	2,6	6.0
32	40	254867	19		25	42.4	60.3	33.7	36.0	388	364	340	1500	3,6	2,6	8.0
40	40	254868	19		32	48.3	70.0	33.7	36.0	401	376	349	1500	4,5	2,6	9.0
50	40	254869	19		40	60.3	88.9	33.7	36.0	406	376	347	1500	4,0	2,9	11.0
65	25	254870	19		50	76.1	101.6	42.4	36.0	415	376	348	1500	5,0	2,9	16.0
80	25	254871	19		65	88.9	121.0	42.4	36.0	426	380	349	1500	5,6	3,2	20.0
100	25	254872	27		80	114.3	146.0	60.3	60.0	450	392	355	1500	6,3	3,6	32.0
125	25	254873	27		100	139.7	177.8	60.3	60.0	455	384	344	1500	6,3	4,0	45.0
150	25	254874	27		125	168.3	219.1	60.3	60.0	475	391	344	1500	7,1	4,5	55.0
200	25	284816	50	90	150	219.1	273.0	76.1	-	518	408	350	1500	7,1	4,5	83.5
250	25	284817	50	90	200	273.0	355.6	88.9	-	554	422	350	1500	8,8	5,0	130.0
300	25	284818	50	90	250	323.9	457.0	88.9	-	610	448	350	1800	8,8	5,6	192.0

Возможна поставка с другой длиной штока

Copyright © Vexve Oy - All rights reserved.

Подземные краны, редуцированный

сварка / сварка, EN (DIN), DN 200-300

Корпус	DN 200-300 Сталь, P235GH (1.0345)
Шар	DN 200-300 Нержавеющая сталь, X5CrNi18-10 (1.4301)
Уплотнение шара	DN 200-300 PTFE+C
Шток	DN 200-300 Нержавеющая сталь, X8CrNiS18-9 (1.4305)
Уплотнение штока	DN 200-300 FPM
Управление	DN 200-300 Оснащен угловым редуктором, стандартный шестигранный адаптер 27 или 32 мм
Верх штока	DN 200-300 Нержавеющая сталь, X5CrNi18-10 (1.4301)
Комплектующие	DN 200-300 оснащён неокрашенный

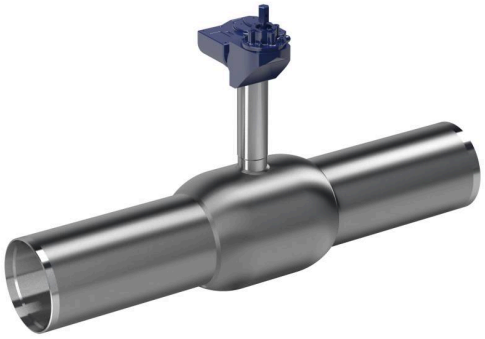

Условия работы

-30 °C - +200 °C

При температуре ниже 0 °C - обратитесь на завод-производитель.

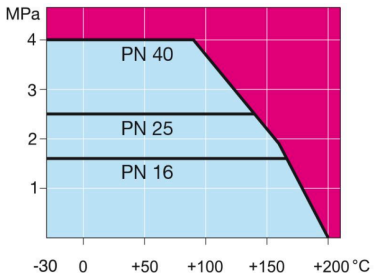

Не для пара

DN 200-300

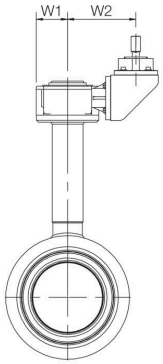

DN 200-300

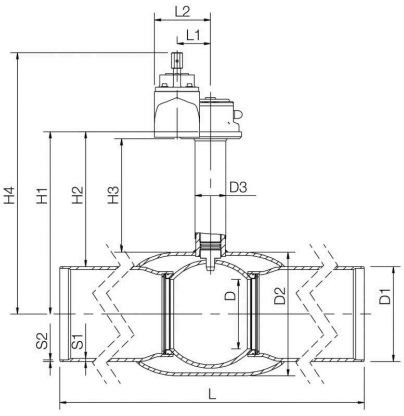

DN	PN	Product no. Naval	D	D1	D2	D3	H1	H2	H3	H4	L	L1	L2	S1	S2	W1	W2	kg
200	25	28481650	150	219.1	273.0	76.1	489	380	332	712	1500	84	149	7,1	4,5	81	198	108.0
250	25	28481750	200	273.0	355.6	88.9	525	388	327	752	1500	97	162	8,8	5	90	196	155.0
300	25	28481850	250	323.9	457.0	88.9	578	416	324	805	1800	138	183	8,8	5,6	125	235	235.0

Copyright © Vexve Oy - All rights reserved.

Подземные краны, редуцированный

сварка / сварка, EN (DIN), DN 200-800

Корпус	DN 200-500 Сталь, P235GH (1.0345) DN 600-800 Сталь, P355 NL1 (1.0566)/ GP240GH (1.0619)
Шар	DN 200-600 Нержавеющая сталь, X5CrNi18-10 (1.4301) DN 700-800 Сталь + нержавеющее покрыти, ASTM A350 LF2 +Ni
Уплотнение шара	DN 200-800 PTFE+C
Шток	DN 200-800 Нержавеющая сталь, X8CrNiS18-9 (1.4305)
Уплотнение штока	DN 200-800 FPM
Управление	DN 200-800 Оснащен угловым редуктором, стандартный шестигранный адаптер 27 или 32 мм
Верх штока	DN 200-800 Нержавеющая сталь, X5CrNi18-10 (1.4301)
Комплектующие	DN 200-800 оснащён неокрашенный

Условия работы

-30 °C - +200 °C

При температуре ниже 0 °C - обратитесь на завод-производитель.

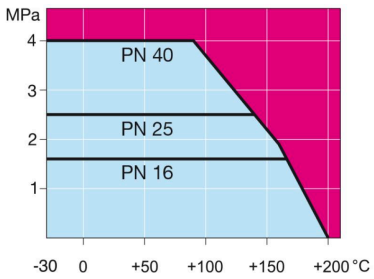

Не для пара

DN 200-500

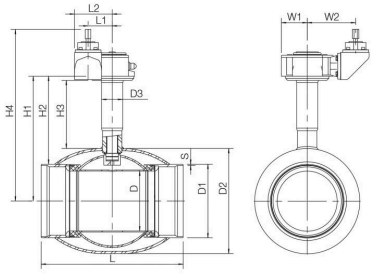

DN 600-800

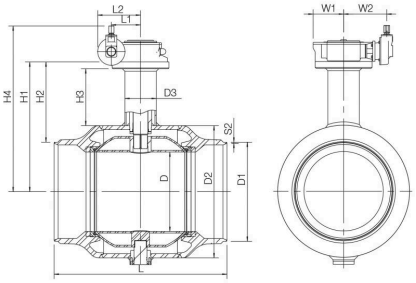

DN	PN	Product no. Naval	D	D1	D2	D3	D4	H1	H2	H3	H4	L	L1	L2	S1	S2	W1	W2	kg
200	25	28463650	150	219.1	273.0	76.1	35.0	489	380	332	712	400	84	149	7,1	4,5	81	198	71.0
250	25	28463750	200	273.0	355.6	88.9	40.0	525	388	327	752	530	97	162	8,8	5	90	196	109.0
300	25	28463850	250	323.9	457.0	88.9	50.0	578	416	324	805	550	138	183	8,8	5,6	125	235	163.0
350	25	284668	290	355.6	508.0	102.0	50.0	603	425	329	830	686	138	183	12,5	6,3	125	235	210.0
400	25	284669	340	406.4	610.0	115.0	70.0	680	477	350	909	762	138	222	12,5	7,0	150	235	333.0
500	25	284670	390	508.0	660.0	140.0	90.0	720	466	350	947	914	180	264	14,2	7,0	188	266	495.0
600	25	284671	489	610.0	813.0	194.0	90.0	799	494	350	1020	1065	180	264		7,1	175	266	1090.0
700	25	284672	589	711.0	965.0	273.0	100.0	1000	645	480	1243	1205	253	335		8	255	498	2627.0
800	25	284673	684	813.0	1125.0	273.0	120.0	1080	674	480	1332	1330	253	362		8,8	255	420	3940.0

*DN 700–800 Доступен PN40. За дополнительной информацией просим обращаться в отдел по обслуживанию клиентов.

Copyright © Vexve Oy - All rights reserved.

Подземные краны, полнопроходной

сварка / сварка, EN (DIN), DN 25-350

Корпус	DN 25-350 Сталь, P235GH (1.0345)
Шар	DN 25-350 Нержавеющая сталь, X5CrNi18-10 (1.4301)
Уплотнение шара	DN 25-350 PTFE+C
Шток	DN 25-350 Нержавеющая сталь, X8CrNiS18-9 (1.4305)
Уплотнение штока	DN 25-350 FPM
Управление	DN 25-125 Возможна комплектация T-образным ключом
	DN 150-350 Возможна комплектация переносным планетарным редуктором
Верх штока	DN 25-350 Нержавеющая сталь, X5CrNi18-10 (1.4301)
Комплектующие	DN 25-350 оснащён неокрашенный

Условия работы

-30 °C - +200 °C

При температуре ниже 0 °C - обратитесь на завод-производитель.

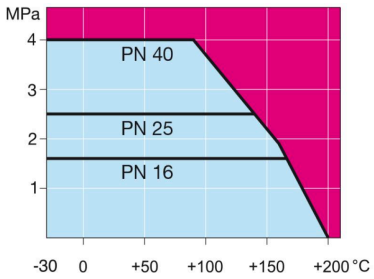

Не для пара

DN 25-125

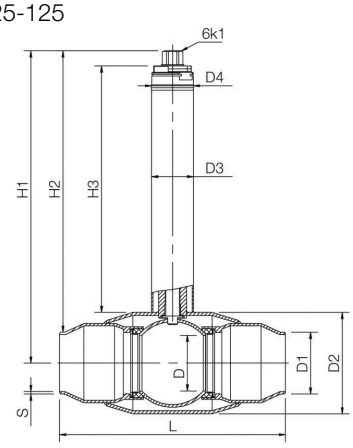

DN 150-350

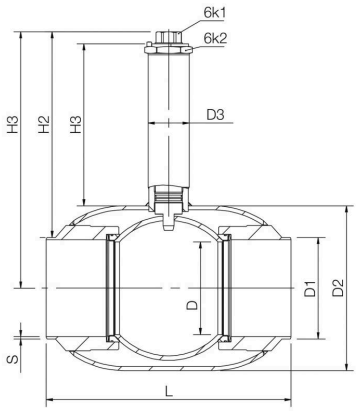

DN	PN	Product no. Naval	6K1	6K2	D	D1	D2	D3	D4	H1	H2	H3	L	S	kg
25	40	234666	19		25	33.7	60.3	33.7	36.0	386	369	341	260	2,6	2.8
32	40	234667	19		32	42.4	70.0	33.7	36.0	400	379	350	260	2,6	3.0
40	40	234668	19		40	48.3	88.9	33.7	36.0	406	382	347	300	2,9	4.0
50	25	234669	19		50	60.3	101.6	42.4	36.0	415	384	349	300	2,9	5.0
65	25	234670	19		65	76.1	121.0	42.4	36.0	425	386	349	300	3,2	7.0
80	25	234671	27		80	88.9	146.0	60.3	60.0	449	405	355	325	3,6	12.0
100	25	234672	27		100	114.3	177.8	60.3	60.0	454	397	344	325	3,6	23.0
125	25	234673	27		125	139.7	219.1	60.3	60.0	475	405	344	360	3,6	25.0
150	25	234674	50	90	150	168.3	273.0	76.1	-	513	428	350	400	5,0	60.0
200	25	234676	50	90	200	219.1	355.6	88.9	-	554	444	350	530	5,0	101.0
250	25	234677	50	90	250	273.0	457.0	88.9	-	604	468	350	550	5,0	141.0
300	25	234678	50	90	290	323.9	508.0	139.7	-	636	474	350	686	5,6	182.0
350	25	234679	50	90	340	355.6	610.0	139.7	-	687	509	350	762	6,3	288.0

Copyright © Vexve Oy - All rights reserved.

Подземные краны, полнопроходной

сварка / сварка, EN (DIN), DN 150-700

Корпус	DN 150-350 Сталь, P235GH (1.0345) DN 400-700 Сталь, P355 NL1 (1.0566)/ GP240GH (1.0619)
Шар	DN 150-400 Нержавеющая сталь, X5CrNi18-10 (1.4301) DN 500-700 Сталь + нержавеющее покрыти, ASTM A350 LF2 +Ni
Уплотнение шара	DN 150-700 PTFE+C
Шток	DN 150-700 Нержавеющая сталь, X8CrNiS18-9 (1.4305)
Уплотнение штока	DN 150-700 FPM
Верх штока	DN 150-700 Нержавеющая сталь, X5CrNi18-10 (1.4301)
Комплектующие	DN 150-700 оснащён неокрашенный

Условия работы

-30 °C - +200 °C

При температуре ниже 0 °C - обратитесь на завод-производитель.

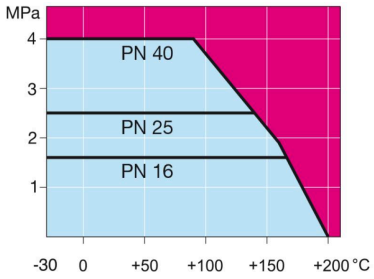

Не для пара

DN 150-400

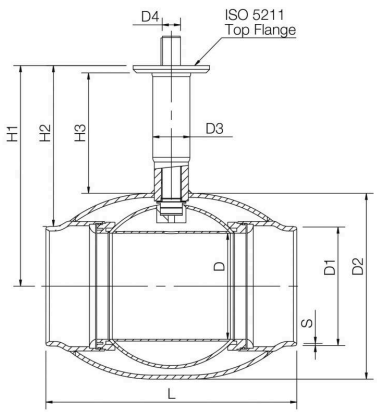

DN 500-700

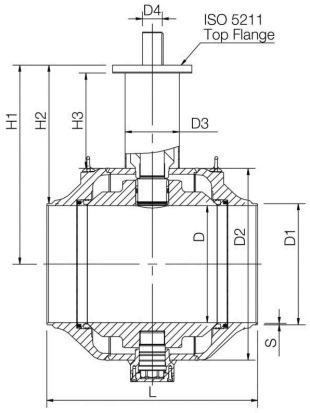

DN	PN	Product no. Naval	D	D1	D2	D3	D4	H1	H2	H3	L	S	kg
150	25	23469405	150	168.3	273.0	76.1	35.0	489	405	333	400	4,5	62.0
200	25	23469505	200	219.1	355.6	88.9	40.0	525	415	327	530	5	105.0
250	25	23469605	250	273.0	457.0	88.9	50.0	578	442	330	550	5	143.0
300	25	23469705	290	323.9	508.0	102.0	50.0	603	440	329	686	5,6	167.0
350	25	23469805	340	355.6	610.0	114.0	70.0	680	502	350	762	6,3	308.0
400	25	23469905	390	406.0	660.0	140.0	90.0	720	516	350	1100	7,1	570.0
500	25	23470005	489	508.0	813.0	194.0	90.0	799	545	352	970	7,1	980.0
600	40	23470105	589	610.0	965.0	273.0	100.0	1000	696	480	1065	7,1	2170.0
700	40	23470205	684	712.0	1125.0	273.0	120.0	1081	725	480	1205	8	3320.0

*DN 600–800 Доступен PN40. За дополнительной информацией просим обращаться в отдел по обслуживанию клиентов.

Copyright © Vexve Oy - All rights reserved.

Подземные краны, полнопроходной

сварка / сварка, EN (DIN), DN 150-700

Корпус	DN 150-350 Сталь, P235GH (1.0345) DN 400-700 Сталь, P355 NL1 (1.0566)/ GP240GH (1.0619)
Шар	DN 150-400 Нержавеющая сталь, X5CrNi18-10 (1.4301) DN 500-700 Сталь + нержавеющее покрыти, ASTM A350 LF2 +Ni
Уплотнение шара	DN 150-700 PTFE+C
Шток	DN 150-700 Нержавеющая сталь, X8CrNiS18-9 (1.4305)
Уплотнение штока	DN 150-700 FPM
Управление	DN 150-700 Оснащен угловым редуктором, стандартный шестигранный адаптер 27 или 32 мм
Верх штока	DN 150-700 Нержавеющая сталь, X5CrNi18-10 (1.4301)
Комплектующие	DN 150-700 оснащён неокрашенный

Условия работы

-30 °C - +200 °C

При температуре ниже 0 °C - обратитесь на завод-производитель.

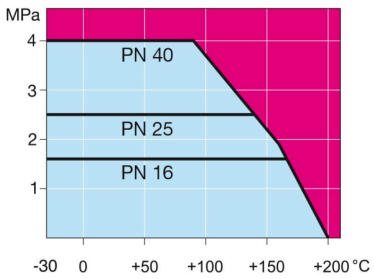

Не для пара

DN 150-400

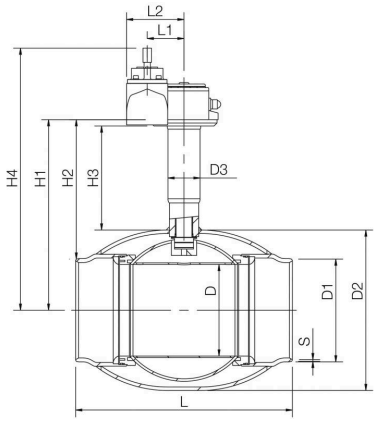

DN 500-700

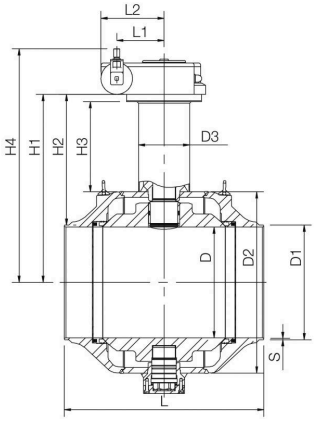

DN	PN	Product no. Naval	D	D1	D2	D3	H1	H2	H3	H4	L	L1	L2	S	W1	W2	kg
150	25	234694	150	168.3	273.0	76.1	489	405	333	712	400	84	149	4,5	81	198	90.0
200	25	234695	200	219.1	355.6	88.9	525	415	327	764	530	97	162	5	90	208	140.0
250	25	234696	250	273.0	457.0	88.9	578	442	330	807	550	138	222	5	141	235	190.0
300	25	234697	290	323.9	508.0	102.0	603	440	329	832	686	138	222	5,6	141	235	210.0
350	25	234698	340	355.6	610.0	114.0	680	502	350	909	762	138	222	6,3	150	235	370.0
400	25	234699	390	406.0	660.0	140.0	720	516	350	946	1100	182	267	7,1	188	236	670.0
500	25	234700	489	508.0	813.0	196.0	799	545	352	1025	970	182	267	7,1	188	236	1070.0
600	40	234701	589	610.0	965.0	273.0	1000	696	480	1243	1065	253	337	7,1	255	498	2490.0
700	40	234702	684	712.0	1125.0	273.0	1081	725	480	1332	1205	253	362	8	255	420	3620.0

*DN 600–800 Доступен PN40. За дополнительной информацией просим обращаться в отдел по обслуживанию клиентов.

Copyright © Vexve Oy - All rights reserved.

Краны для врезки, редуцированный

сварка / сварка, EN (DIN), DN 20-200

Корпус	DN 20-200 Сталь, P235GH (1.0345)
Шар	DN 20-200 Нержавеющая сталь, X5CrNi18-10 (1.4301)
Уплотнение шара	DN 20-200 PTFE+C
Шток	DN 20-200 Нержавеющая сталь, X8CrNiS18-9 (1.4305)
Уплотнение штока	DN 20-200 FPM
Управление	DN 20-200 торцовый ключ

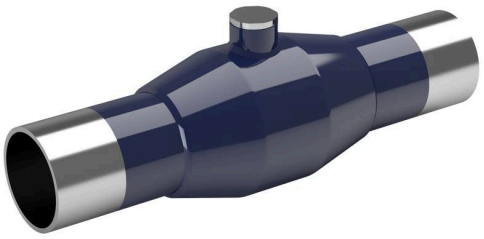

Условия работы

-30 °C - +200 °C

При температуре ниже 0 °C - обратитесь на завод-производитель.

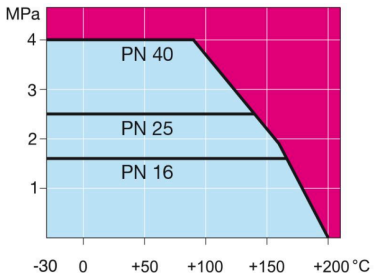

Не для пара

DN 20-200

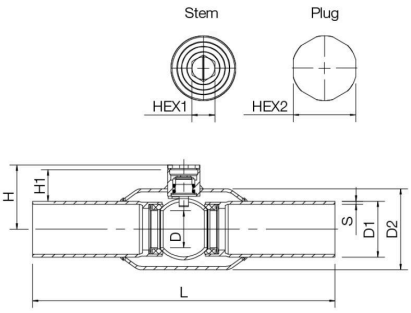

DN	PN	Product no. Naval	D	D1	D2	H	H1	HEX1	HEX2	L	S	kg
20	40	284445	15	26.9	42.4	36	18		19	230	2,3	0.8
25	40	284446	20	33.7	48.3	42	21	9	22	230	2,6	1.1
32	40	284447	25	42.4	60.3	46	20	9	22	260	2,6	1.3
40	40	284448	32	48.3	70.0	55	27	10	27	260	2,6	1.5
50	40	284449	40	60.3	88.9	63	29	10	27	300	2,9	2.4
65	25	284450	50	76.1	101.6	74	30	15	32	300	2,9	3.3
80	25	284451	65	88.9	121.0	87	36	15	32	300	3,2	4.6
100	25	284452	80	114.3	146.0	104	46	15	36	325	3,6	7.2
125	25	284486	100	139.7	177.8	123	47	19	41	325	5,0	12.1
150	25	284487	125	168.3	219.1	143	53	19	41	350	5,6	16.6
200	25	284488	150	219.1	273.0	173	58	32	70	390	4,5	31.0

Copyright © Vexve Oy - All rights reserved.

Краны для врезки, полнопроходной

сварка / сварка, EN (DIN), DN 20-150

Корпус	DN 20-150 Сталь, P235GH (1.0345)
Шар	DN 20-150 Нержавеющая сталь, X5CrNi18-10 (1.4301)
Уплотнение шара	DN 20-150 PTFE+C
Шток	DN 20-150 Нержавеющая сталь, X8CrNiS18-9 (1.4305)
Уплотнение штока	DN 20-150 FPM
Управление	DN 20-150 торцовый ключ

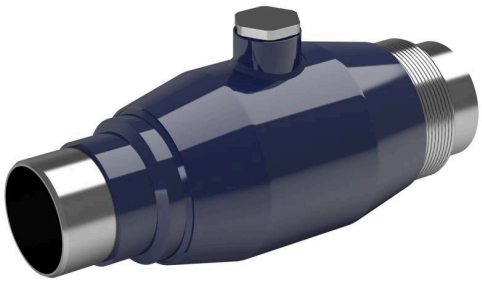

Условия работы

-30 °C - +200 °C

При температуре ниже 0 °C - обратитесь на завод-производитель.

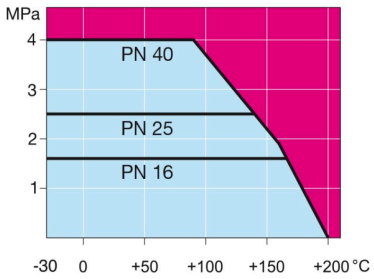

Не для пара

DN 20-125

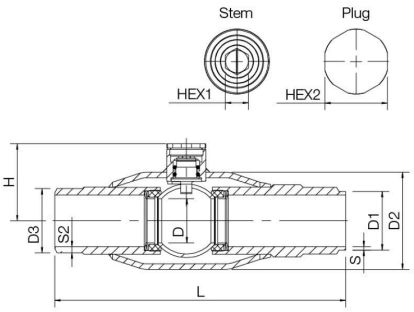

DN 150

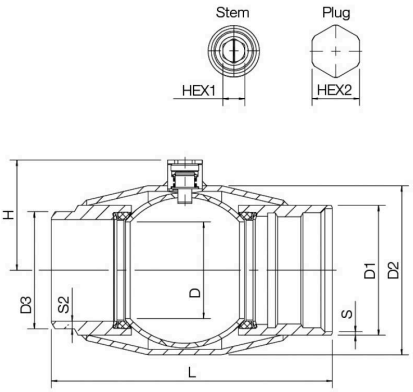

DN	PN	Product no. Naval	D	D1	D2	D3	H	HEX1	HEX2	L	S	S2	kg
20	40	281485	20	26.9	48.3	33.7	42	9	22	170	2.3	5.8	1.1
25	40	281486	25	33.7	60.3	36.5	46	9	22	209	2.6	4.3	1.5
32	40	281487	32	42.2	70.0	46.2	55	10	27	209	2.6	4.5	2.0
40	40	281488	40	48.3	88.9	52.1	63	10	27	228	2.6	4.5	2.7
50	40	281489	50	60.3	101.6	64.5	74	15	32	260	2.6	5	4.5
65	25	281490	65	76.1	121.0	80.3	88	15	32	280	2.9	5	5.5
80	25	281491	80	88.9	146.0	94.5	102	15	36	312	3.2	6	10.1
100	25	281492	100	114.0	177.8	122.1	123	19	41	349	3.5	7.5	18.0
125	25	281493	125	139.7	219.1	151.7	143	19	41	363	5.6	10	29.9
150	25	281494	125	168.3	219.1	151.7	143	19	41	365	4,5	10	29.9

*DN 150 редуцированный

Copyright © Vexve Oy - All rights reserved.

Подземные краны, редуцированный

внутреннаяя резьба / сварка, EN (DIN), DN 25-50

Корпус	DN 25-50 Нержавеющая сталь, X2CrNiMo17-12-2 (1.4404)
Шар	DN 25-50 Нержавеющая сталь, X2CrNiMo17-12-2 (1.4404)
Уплотнение шара	DN 25-50 PTFE+C
Шток	DN 25-50 Нержавеющая сталь, X2CrNiMo17-12-2 (1.4404)
Уплотнение штока	DN 25-50 FPM/NBR
Заглушка	DN 25-50 Латунь DZR
Комплектующие	DN 25-50 оснащён неокрашенный, заглушка

Условия работы

-30 °C - +200 °C

При температуре ниже 0 °C - обратитесь на завод-производитель.

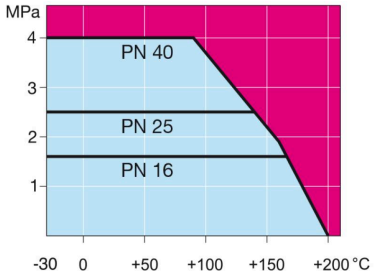

Не для пара

DN 25-50

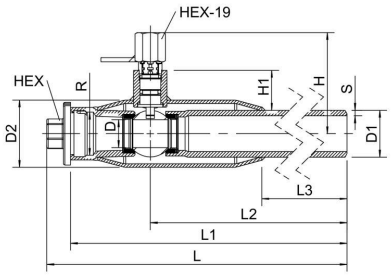

DN	Product no. Naval	D	D1	D2	H	H1	HEX	HEX19	L	L1	L2	L3	R	S	kg
25	286036	20	33.7	48.3	73	27	19	19	412	395	338	255		4	1.9
40	286038	32	48.3	70.0	85	31	27	19	416	395	319	215		4,5	2.9
50	286039	40	60.3	88.9	92	32	27	19	416	392	303	194		4	3.7

Copyright © Vexve Oy - All rights reserved.

Подземные краны, редуцированный

внутреннаяя резьба / сварка, EN (DIN), DN 20-50

Корпус	DN 20-50 Нержавеющая сталь, X2CrNiMo17-12-2 (1.4404)
Шар	DN 20-50 Нержавеющая сталь, X2CrNiMo17-12-2 (1.4404)
Уплотнение шара	DN 20-50 PTFE+C
Шток	DN 20-50 Нержавеющая сталь, X2CrNiMo17-12-2 (1.4404)
Уплотнение штока	DN 20-50 FPM/NBR
Заглушка	DN 20-50 Латунь DZR
Комплектующие	DN 20-50 оснащён неокрашенный, заглушка

Условия работы

-30 °C - +200 °C

При температуре ниже 0 °C - обратитесь на завод-производитель.

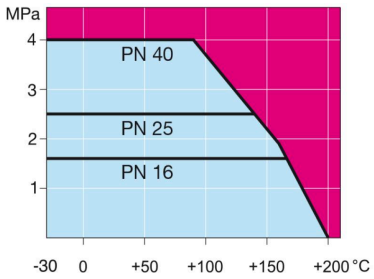

Не для пара

DN 20-50

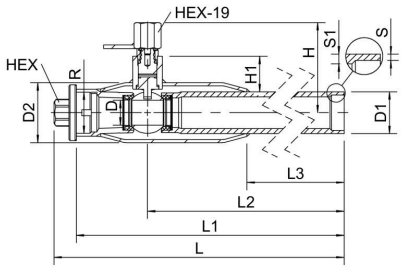

DN	Product no. Naval	D	D1	D2	H	H1	HEX	HEX19	L	L1	L2	L3	R	S	S1	kg
20	286035L	15	26.9	42.4	63	21	19	19	500	484	434	351		2,6	4	1.5
25	286036L	20	33.7	48.3	73	27	19	19	500	482	425	342		2,6	4	1.9
32	286037L	25	42.4	60.3	76	25	19	19	500	479	414	305		3,2	4,5	2.8
40	286038L	32	48.3	70.0	84	31	27	19	500	479	403	299		3,7	4,5	3.3
50	28603977	40	60.3	88.9	93	32	27	19	500	476	386	278		2,9	4	4.0

Copyright © Vexve Oy - All rights reserved.

Краны для врезки, редуцированный

фланец / сварка, EN (DIN), DN 150-200

Корпус	DN 150-200 Сталь, P235GH (1.0345)
Шар	DN 150-200 Нержавеющая сталь, X5CrNi18-10 (1.4301)
Уплотнение шара	DN 150-200 PTFE+C
Шток	DN 150-200 Нержавеющая сталь, X8CrNiS18-9 (1.4305)
Уплотнение штока	DN 150-200 FPM
Управление	DN 150-200 торцовый ключ

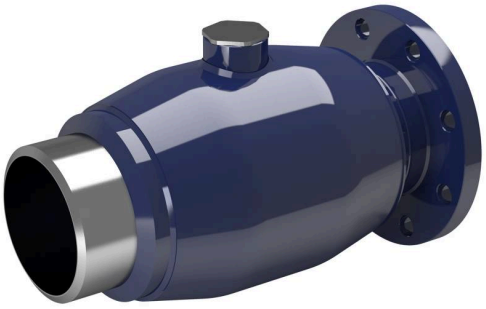

Условия работы

-30 °C - +200 °C

При температуре ниже 0 °C - обратитесь на завод-производитель.

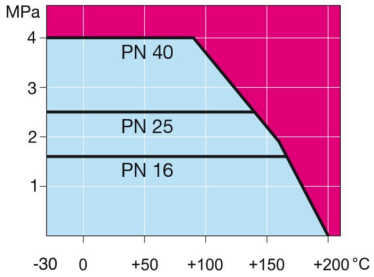

Не для пара

DN 150-200

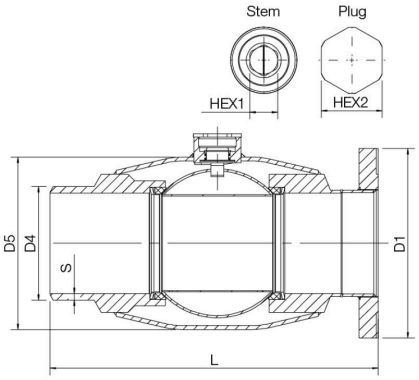

DN	PN	Product no. Naval	D	D1	D2	D3	D4	D5	H	HEX1	HEX2	L	S	kg
150	25	281495	150	300.0	250.0	26.0	180.0	273.0	174	32	70	520	10	57.5
200	25	281496	150	360.0	310.0	26.0	180.0	273.0	173	32	70	523	10.3	57.0

*DN 200 редуцированный

Copyright © Vexve Oy - All rights reserved.

Шаровые краны для газа, редуцированный

сварка / сварка, EN (DIN), DN 10-250

Корпус	DN 10-250 Сталь, P235GH (1.0345)
Шар	DN 10-250 Нержавеющая сталь, X5CrNi18-10 (1.4301)
Уплотнение шара	DN 10-250 PTFE+C
Шток	DN 10-250 Нержавеющая сталь, X8CrNiS18-9 (1.4305)
Уплотнение штока	DN 10-250 NBR
Управление	DN 10-250 Оцинкованная металлическая ручка

Условия работы

-40 °C - +70 °C

При температуре выше +70 °C - обратитесь на завод-производитель.

При температуре ниже -30 °C - обратитесь на завод-производитель.

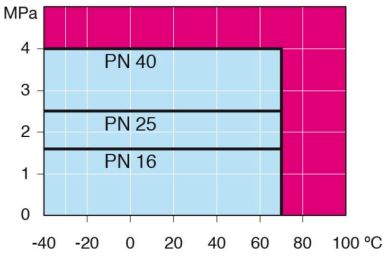

Не для пара

DN 10-150

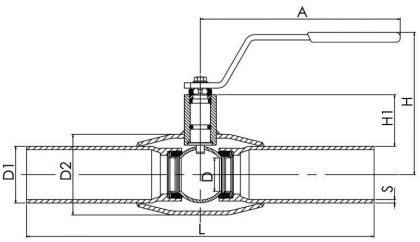

DN 200-250

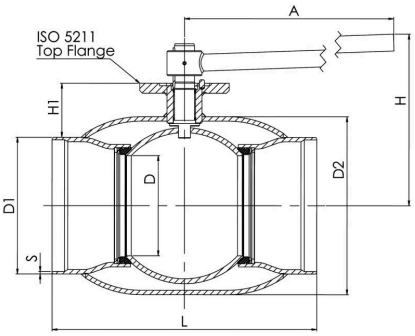

DN	PN	Product no. Naval	A	D	D1	D2	H	H1	L	S	kg
10	40	280402	145	10	17.2	33.7	98	22	230	2	0.6
15	40	280403	145	10	21.3	33.7	98	22	230	2	0.6
20	40	280405	145	15	26.9	42.4	103	23	230	2,3	0.8
25	40	280406	145	20	33.7	48.3	118	34	230	2,6	1.0
32	40	280407	145	25	42.4	60.3	121	33	260	2,6	1.4
40	40	280408	188	32	48.3	70.0	120	43	260	2,6	1.8
50	40	280409	188	40	60.3	88.9	127	44	300	2,9	2.6
65	25	280410	277,5	50	76.1	101.6	159	62	300	2,9	4.0
80	25	280411	277,5	65	88.9	121.0	171	68	300	3,2	5.3
100	25	280412	278,5	80	114.3	146.0	218	101	325	3,6	8.3
125	25	280413	400	100	139.7	177.8	252	101	325	4	13.4
150	25	280414	600	125	168.3	219.1	272	107	350	4,5	18.0
200	25	280416	870	150	219.1	273.0	280	92	400	4.5	39.0
250	25	280417	1200	200	273.0	355.6	350	108	530	5	74.0

*DN 700–800 Доступен PN40. За дополнительной информацией просим обращаться в отдел по обслуживанию клиентов.

Copyright © Vexve Oy - All rights reserved.

Шаровые краны для газа, редуцированный

сварка / сварка, EN (DIN), DN 300-600

Корпус	DN 300-500 Сталь, P235GH (1.0345) DN 600 Сталь, P355 NL1 (1.0566)/ GP240GH (1.0619)
Шар	DN 300-600 Нержавеющая сталь, X5CrNi18-10 (1.4301)
Уплотнение шара	DN 300-600 PTFE+C
Шток	DN 300-600 Нержавеющая сталь, X8CrNiS18-9 (1.4305)
Уплотнение штока	DN 300-600 NBR
Управление	DN 300-600 Могут быть укомплектованы ручным редуктором, электрическим или гидравлическим приводом

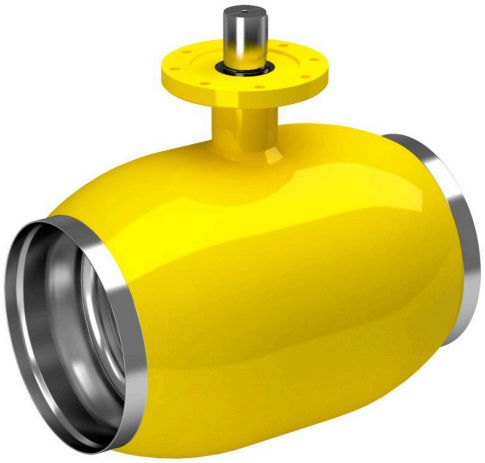

Условия работы

-40 °C - +70 °C

При температуре выше +70 °C - обратитесь на завод-производитель.

При температуре ниже -30 °C - обратитесь на завод-производитель.

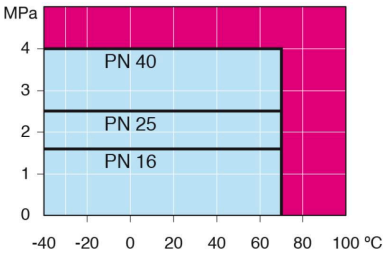

DN 300-500

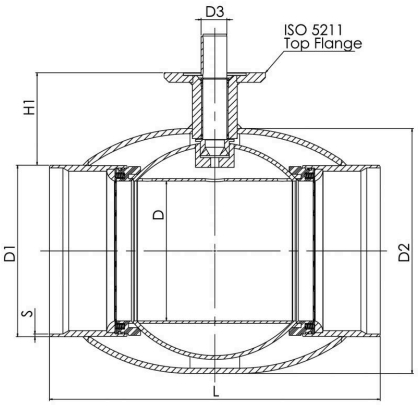

DN 600

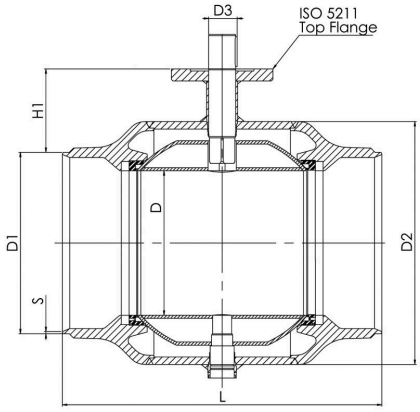

Не для пара

DN	PN	Product no. Naval	D	D1	D2	D3	H1	L	S	kg
300	25	28043805	250	323.9	457.0	50.0	133	550	5.6	110.0
350	25	28049805	290	355.6	508.0	50.0	192	686	6,3	170.0
400	25	28043905	340	406.4	610.0	70.0	242	762	7	250.0
500	25	28044005	390	508.0	660.0	90.0	259	914	7	400.0
600	25	28044105	489	610.0	813.0	90.0	274	1067	7.1	997.0

*DN 700–800 Доступен PN40. За дополнительной информацией просим обращаться в отдел по обслуживанию клиентов.

Copyright © Vexve Oy - All rights reserved.

Шаровые краны для газа, редуцированный

сварка / сварка, EN (DIN), DN 700-800

Корпус	DN 700-800 Сталь, P355 NL1 (1.0566)/ GP240GH (1.0619)
Шар	DN 700-800 Сталь + нержавеющее покрыти, ASTM A350 LF2 +Ni
Уплотнение шара	DN 700-800 PTFE+C
Шток	DN 700-800 Нержавеющая сталь, X8CrNiS18-9 (1.4305)
Уплотнение штока	DN 700-800 NBR
Управление	DN 700-800 Могут быть укомплектованы ручным редуктором, электрическим или гидравлическим приводом
Комплектующие	DN 700-800 оснащён дренажный кран, монтажная опора, подъемные проушины

Условия работы

-40 °C - +70 °C

При температуре выше +70 °C - обратитесь на завод-производитель.

При температуре ниже -30 °C - обратитесь на завод-производитель.

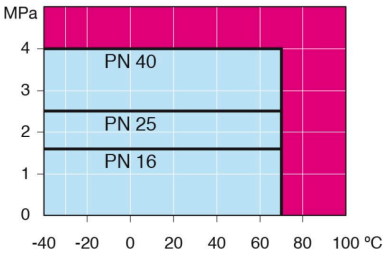

Не для пара

DN 700-800

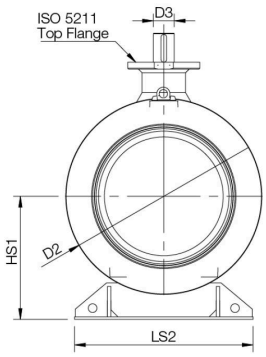

DN 700-800

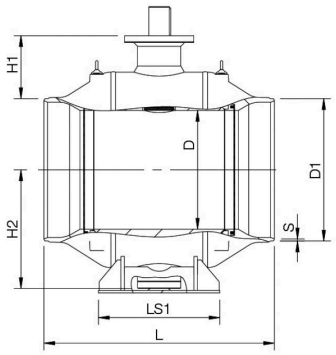

DN	PN	Product no. Naval	D	D1	D2	D3	H1	H2	HS1	L	LS1	LS2	S	kg
700	25	28044205	589	711.0	965.0	100.0	336	592	616	1205	560	965	8	2500.0
800	25	28044305	684	813.0	1125.0	120.0	365	684	709	1330	700	1028	8.8	3650.0

*DN 700–800 Доступен PN40. За дополнительной информацией просим обращаться в отдел по обслуживанию клиентов.

Copyright © Vexve Oy - All rights reserved.

Шаровые краны для газа, редуцированный

сварка / сварка, GOST, DN 10-250

Корпус	DN 10-250 Сталь, P235GH (1.0345)
Шар	DN 10-250 Нержавеющая сталь, X5CrNi18-10 (1.4301)
Уплотнение шара	DN 10-250 PTFE+C
Шток	DN 10-250 Нержавеющая сталь, X8CrNiS18-9 (1.4305)
Уплотнение штока	DN 10-250 NBR
Управление	DN 10-250 Оцинкованная металлическая ручка

Условия работы

-40 °C - +70 °C

При температуре выше +70 °C - обратитесь на завод-производитель.

При температуре ниже -30 °C - обратитесь на завод-производитель.

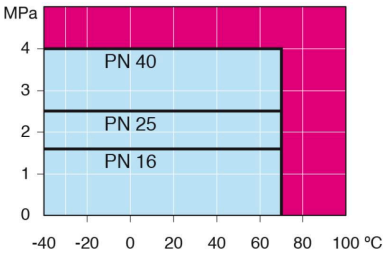

Не для пара

DN 10-150

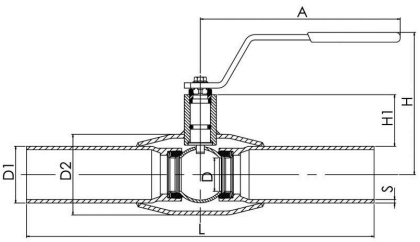

DN 200-250

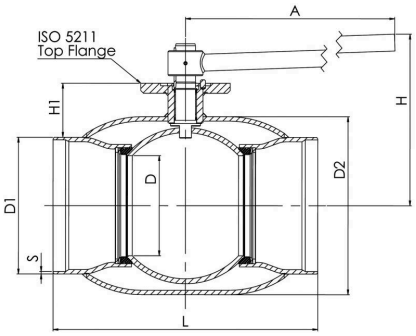

DN	PN	Product no. Naval	A	D	D1	D2	H	H1	L	S	kg
10	40	280402/GS	145	10	17.0	33.7	98	22	230	2	0.6
15	40	280403/GS	145	10	18.0	33.7	98	22	230	2	0.6
20	40	280405/GS	145	15	25.0	42.4	103	23	230	2,3	0.8
25	40	280406/GS	145	20	32.0	48.3	118	34	230	2,6	1.0
32	40	280407/GS	145	25	38.0	60.3	121	33	260	2,6	1.4
40	40	280408/GS	188	32	45.0	70.0	120	43	260	2,6	1.8
50	40	280409/GS	188	40	57.0	88.9	127	44	300	2,9	2.6
65	25	280410/GS	277,5	50	76.0	101.6	159	62	300	2,9	4.0
80	25	280411/GS	277,5	65	89.0	121.0	171	68	300	3,2	5.3
100	25	280412/GS	278,5	80	108.0	146.0	218	101	325	3,6	8.3
125	25	280413/GS	400	100	133.0	177.8	252	101	325	4	13.4
150	25	280414/GS	600	125	159.0	219.1	272	107	350	5,0	18.0
200	25	280416/GS	870	150	219.0	273.0	280	92	400	5	39.0
250	25	280417/GS	1200	200	273.0	355.6	350	108	530	6	74.0

*DN 700–800 Доступен PN40. За дополнительной информацией просим обращаться в отдел по обслуживанию клиентов.

Copyright © Vexve Oy - All rights reserved.

Шаровые краны для газа, редуцированный

сварка / сварка, GOST, DN 300-600

Корпус	DN 300-500 Сталь, P235GH (1.0345) DN 600 Сталь, P355 NL1 (1.0566)/ GP240GH (1.0619)
Шар	DN 300-600 Нержавеющая сталь, X5CrNi18-10 (1.4301)
Уплотнение шара	DN 300-600 PTFE+C
Шток	DN 300-600 Нержавеющая сталь, X8CrNiS18-9 (1.4305)
Уплотнение штока	DN 300-600 NBR
Управление	DN 300-600 Могут быть укомплектованы ручным редуктором, электрическим или гидравлическим приводом

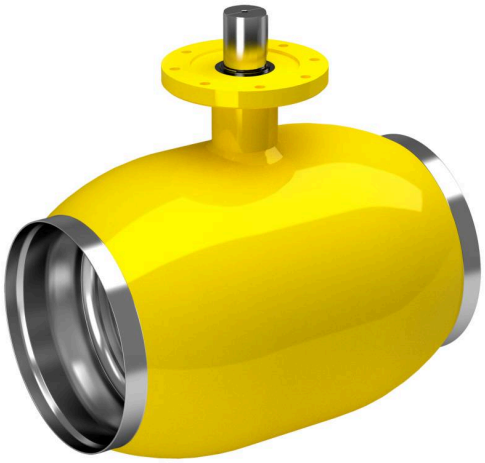

Условия работы

-40 °C - +70 °C

При температуре выше +70 °C - обратитесь на завод-производитель.

При температуре ниже -30 °C - обратитесь на завод-производитель.

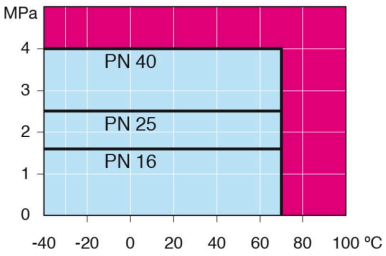

DN 300-500

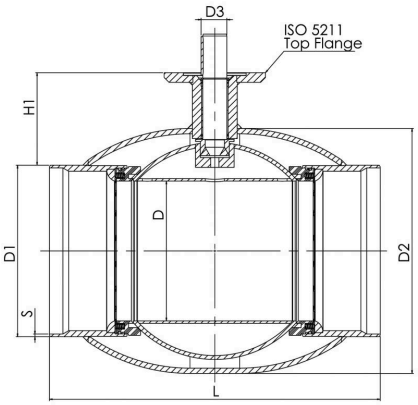

DN 600

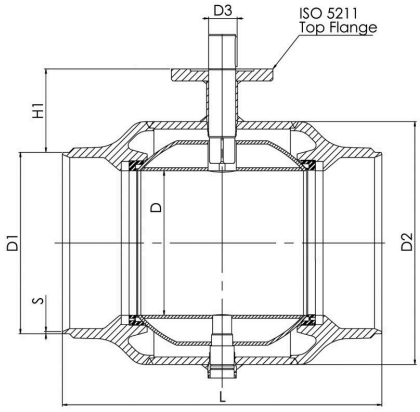

Не для пара

DN	PN	Product no. Naval	D	D1	D2	D3	H1	L	S	kg
300	25	28043805/GS	250	325.0	457.0	50.0	133	550	7	110.0
350	25	28049805/GS	290	377.0	508.0	50.0	181	686	7,0	170.0
400	25	28043905/GS	340	426.0	610.0	70.0	232	762	7	250.0
500	25	28044005/GS	390	530.0	660.0	90.0	248	914	7	400.0
600	25	28044105/GS	489	630.0	813.0	90.0	265	1065	11	997.0

*DN 700–800 Доступен PN40. За дополнительной информацией просим обращаться в отдел по обслуживанию клиентов.

Copyright © Vexve Oy - All rights reserved.

Шаровые краны для газа, редуцированный

сварка / сварка, GOST, DN 700-800

Корпус	DN 700-800 Сталь, P355 NL1 (1.0566)/ GP240GH (1.0619)
Шар	DN 700-800 Сталь + нержавеющее покрыти, ASTM A350 LF2 +Ni
Уплотнение шара	DN 700-800 PTFE+C
Шток	DN 700-800 Нержавеющая сталь, X8CrNiS18-9 (1.4305)
Уплотнение штока	DN 700-800 NBR
Управление	DN 700-800 Могут быть укомплектованы ручным редуктором, электрическим или гидравлическим приводом
Комплектующие	DN 700-800 оснащён дренажный кран, монтажная опора, подъемные проушины

Условия работы

-40 °C - +70 °C

При температуре выше +70 °C - обратитесь на завод-производитель.

При температуре ниже -30 °C - обратитесь на завод-производитель.

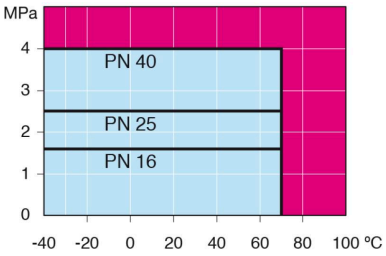

Не для пара

DN 700-800

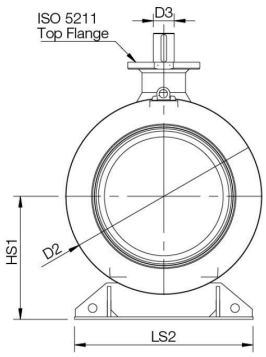

DN 700-800

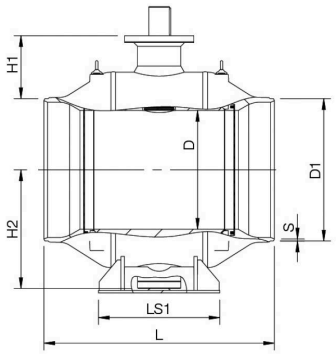

DN	PN	Product no. Naval	D	D1	D2	D3	H1	H2	HS1	L	LS1	LS2	S	kg
700	25	28044205/GS	589	720.0	965.0	100.0	332	592	616	1205	560	965	12	2500.0
800	25	28044305/GS	684	820.0	1125.0	120.0	363	684	709	1330	700	1028	12	3650.0

*DN 700–800 Доступен PN40. За дополнительной информацией просим обращаться в отдел по обслуживанию клиентов.

Copyright © Vexve Oy - All rights reserved.

Шаровые краны для газа, редуцированный

внутреннаяя резьба / сварка, EN (DIN), DN 15-50

Корпус	DN 15-50 Сталь, P235GH (1.0345)
Шар	DN 15-50 Нержавеющая сталь, X5CrNi18-10 (1.4301)
Уплотнение шара	DN 15-50 PTFE+C
Шток	DN 15-50 Нержавеющая сталь, X8CrNiS18-9 (1.4305)
Уплотнение штока	DN 15-50 NBR
Управление	DN 15-50 Оцинкованная металлическая ручка

Условия работы

-40 °C - +70 °C

При температуре выше +70 °C - обратитесь на завод-производитель.

При температуре ниже -30 °C - обратитесь на завод-производитель.

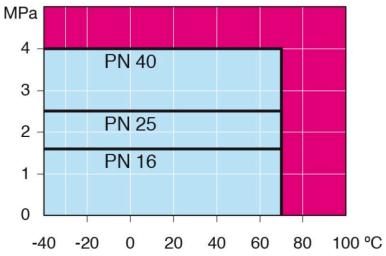

Не для пара

DN 15-50

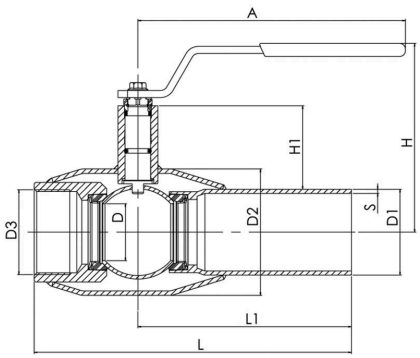

DN	PN	Product no. Naval	A	D	D1	D2	D3	H	H1	L	L1	S	kg
15	40	280003	145	10	21.3	33.7	R 1/2	98	22	158	115	2	0.6
20	40	280005	145	15	26.9	42.4	R 3/4	103	23	165	115	2,3	0.8
25	40	280006	145	20	33.7	48.3	R 1	118	34	172	115	2,6	1.1
32	40	280007	145	25	42.4	60.3	R 1 1/4	121	33	195	130	2,6	1.4
40	40	280008	188	32	48.3	70.0	R 1 1/2	120	43	205	130	2,6	1.9
50	40	280009	188	40	60.3	88.9	R 2	127	44	240	130	2,9	2.7

Copyright © Vexve Oy - All rights reserved.

Шаровые краны для газа, редуцированный

внутреннаяя резьба / внутренняя резьба, DN 15-50

Корпус	DN 15-50 Сталь, P235GH (1.0345)
Шар	DN 15-50 Нержавеющая сталь, X5CrNi18-10 (1.4301)
Уплотнение шара	DN 15-50 PTFE+C
Шток	DN 15-50 Нержавеющая сталь, X8CrNiS18-9 (1.4305)
Уплотнение штока	DN 15-50 NBR
Управление	DN 15-50 Оцинкованная металлическая ручка

Условия работы

-40 °C - +70 °C

При температуре выше +70 °C - обратитесь на завод-производитель.

При температуре ниже -30 °C - обратитесь на завод-производитель.

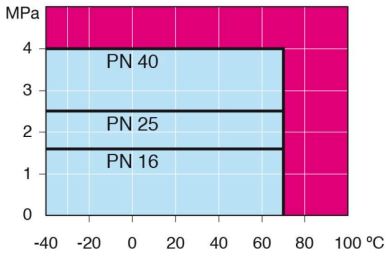

DN 15-50

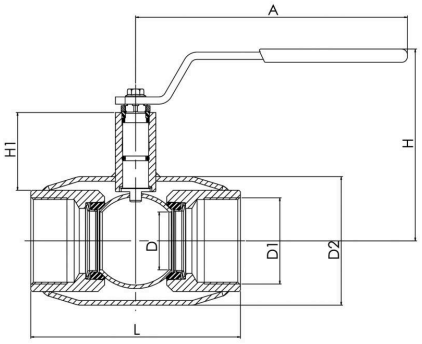

Не для пара

DN	PN	Product no. Naval	A	D	D1	D2	H	H1	L	kg
15	40	280153	145	10	R 1/2	33.7	98	22	85	0.5
20	40	280155	145	15	R 3/4	42.4	103	23	100	0.6
25	40	280156	145	20	R 1	48.3	118	34	115	1.0
32	40	280157	145	25	R 1 1/4	60.3	121	33	130	1.2
40	40	280158	188	32	R 1 1/2	70.0	120	43	150	1.8
50	40	280159	188	40	R 2	88.9	127	44	180	2.3

Copyright © Vexve Oy - All rights reserved.

Шаровые краны для газа, редуцированный

фланец / фланец, DN 15-250

Корпус	DN 15-250 Сталь, P235GH (1.0345)
Шар	DN 15-250 Нержавеющая сталь, X5CrNi18-10 (1.4301)
Уплотнение шара	DN 15-250 PTFE+C
Шток	DN 15-250 Нержавеющая сталь, X8CrNiS18-9 (1.4305)
Уплотнение штока	DN 15-250 NBR
Управление	DN 15-250 Оцинкованная металлическая ручка
Фланец:	Мы предлагаем PN 10, 16, 25, 40

Условия работы

-40 °C - +70 °C

При температуре выше +70 °C - обратитесь на завод-производитель.

При температуре ниже -30 °C - обратитесь на завод-производитель.

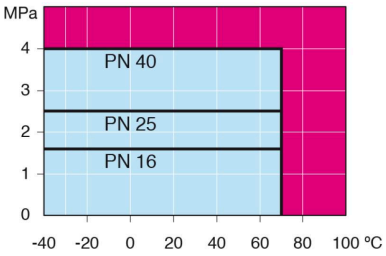

Не для пара

DN 15-150

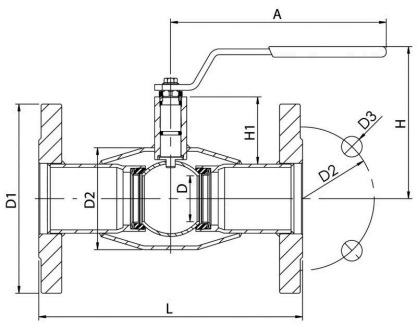

DN 200-250

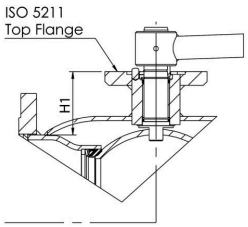

DN	PN	Product no. Naval	A	D	D1	D2	D3	H	H1	L	kg
15	40	280503	145	10	95.0	65.0	14.0	98	22	130	1.8
20	40	280505	145	15	105.0	75.0	14.0	103	23	150	2.5
25	40	280506	145	20	115.0	85.0	14.0	118	34	160	3.3
32	40	280507	145	25	140.0	100.0	18.0	121	33	180	5.0
40	40	280508	188	32	150.0	110.0	18.0	120	43	200	5.8
50	40	280509	188	40	165.0	125.0	18.0	127	44	230	7.8
65	16	280510	277,5	50	185.0	145.0	18.0	159	62	270	10.5
80	16	280511	277,5	65	200.0	160.0	18.0	171	68	280	12.5
100	16	280512	278,5	80	220.0	180.0	18.0	218	101	300	17.0
125	16	280513	400	100	250.0	210.0	18.0	252	101	325	25.0
150	16	280514	600	125	285.0	240.0	22.0	272	107	350	33.0
200	16	280516	870	150	340.0	295.0	22.0	280	92	400	58.0
250	16	280517	1200	200	405.0	355.0	26.0	350	108	500	102.0

Copyright © Vexve Oy - All rights reserved.

Шаровые краны для газа, редуцированный

фланец / фланец, DN 300-600

Корпус	DN 300-500 Сталь, P235GH (1.0345)
	DN 600 Сталь, P355 NL1 (1.0566)/ GP240GH (1.0619)
Шар	DN 300-600 Нержавеющая сталь, X5CrNi18-10 (1.4301)
Уплотнение шара	DN 300-600 PTFE+C
Шток	DN 300-600 Нержавеющая сталь, X8CrNiS18-9 (1.4305)
Уплотнение штока	DN 300-600 NBR
Управление	DN 300-600 Могут быть укомплектованы ручным редуктором, электрическим или гидравлическим приводом
Фланец:	Мы предлагаем PN 10, 16, 25, 40

Условия работы

-40 °C - +70 °C

При температуре выше +70 °C - обратитесь на завод-производитель.

При температуре ниже -30 °C - обратитесь на завод-производитель.

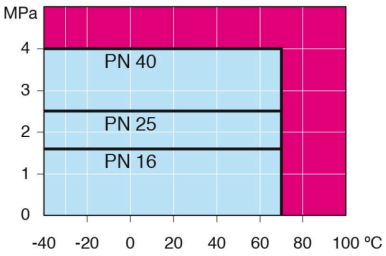

DN 300-600

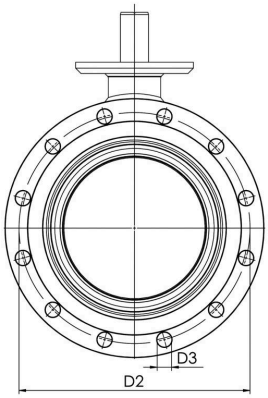

DN 300-600

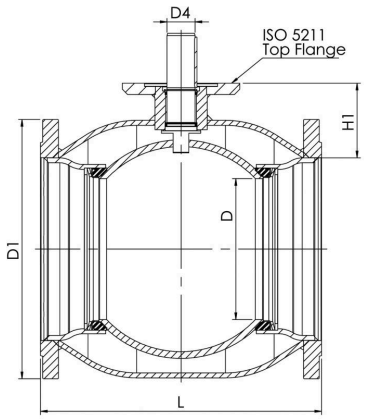

Не для пара

DN	PN	Product no. Naval	D	D1	D2	D3	D4	H1	L	kg
300	16	28053805	250	460.0	410.0	26.0	50.0	133	500	148.0
350	16	28054505	290	520.0	470.0	26.0	50.0	192	706	226.0
400	16	28053905	340	580.0	525.0	30.0	70.0	242	810	322.0
500	16	28054005	390	715.0	650.0	33.0	90.0	259	978	528.0
600	16	28054105	489	840.0	770.0	36.0	90.0	274	1130	1144.0

Copyright © Vexve Oy - All rights reserved.

Шаровые краны для газа, редуцированный

фланец / фланец, DN 65-250

Корпус	DN 65-250 Сталь, P235GH (1.0345)
Шар	DN 65-250 Нержавеющая сталь, X5CrNi18-10 (1.4301)
Уплотнение шара	DN 65-250 PTFE+C
Шток	DN 65-250 Нержавеющая сталь, X8CrNiS18-9 (1.4305)
Уплотнение штока	DN 65-250 NBR
Управление	DN 65-250 Оцинкованная металлическая ручка
Фланец:	Мы предлагаем PN 10, 16, 25, 40

Условия работы

-40 °C - +70 °C

При температуре выше +70 °C - обратитесь на завод-производитель.

При температуре ниже -30 °C - обратитесь на завод-производитель.

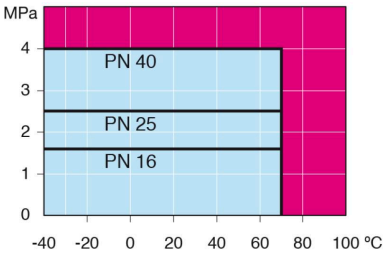

Не для пара

DN 15-150

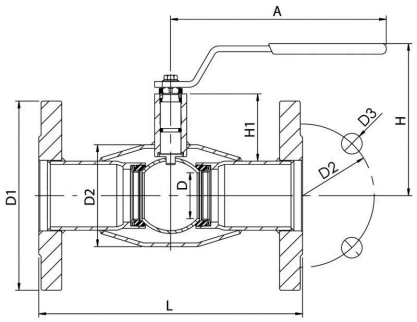

DN 200-250

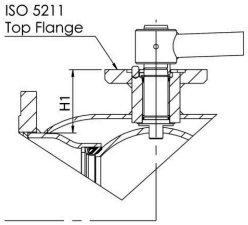

DN	PN	Product no. Naval	A	D	D1	D2	D3	H	H1	L	kg
65	25	280570	277,5	50	185.0	145.0	18.0	159	62	270	11.3
80	25	280571	277,5	65	200.0	160.0	18.0	171	68	280	14.9
100	25	280572	278,5	80	235.0	190.0	22.0	218	101	300	19.0
125	25	280573	400	100	270.0	220.0	26.0	252	101	325	29.0
150	25	280574	600	125	300.0	250.0	26.0	272	107	350	37.0
200	25	280576	870	150	360.0	310.0	26.0	280	92	400	67.0
250	25	280577	1200	200	425.0	370.0	30.0	350	108	500	114.0

Copyright © Vexve Oy - All rights reserved.

Шаровые краны для газа, редуцированный

фланец / фланец, DN 300-600

Корпус	DN 300-500 Сталь, P235GH (1.0345)
	DN 600 Сталь, P355 NL1 (1.0566)/ GP240GH (1.0619)
Шар	DN 300-600 Нержавеющая сталь, X5CrNi18-10 (1.4301)
Уплотнение шара	DN 300-600 PTFE+C
Шток	DN 300-600 Нержавеющая сталь, X8CrNiS18-9 (1.4305)
Уплотнение штока	DN 300-600 NBR
Управление	DN 300-600 Могут быть укомплектованы ручным редуктором, электрическим или гидравлическим приводом
Фланец:	Мы предлагаем PN 10, 16, 25, 40

Условия работы

-40 °C - +70 °C

При температуре выше +70 °C - обратитесь на завод-производитель.

При температуре ниже -30 °C - обратитесь на завод-производитель.

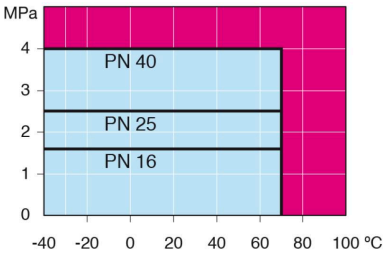

DN 300-600

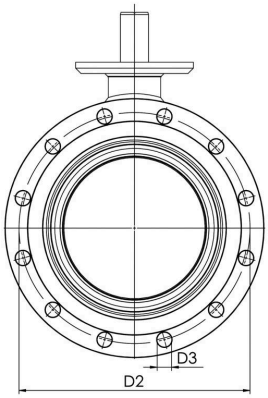

DN 300-600

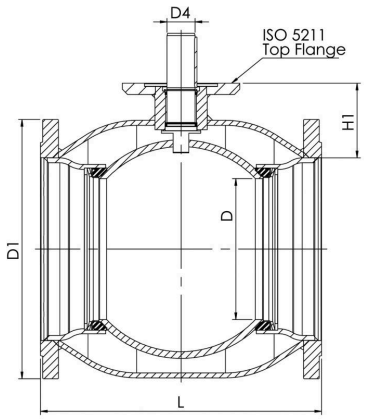

Не для пара

DN	PN	Product no. Naval	D	D1	D2	D3	D4	H1	L	kg
300	25	28059805	250	485.0	430.0	30.0	50.0	133	500	163.0
350	25	28059505	290	555.0	490.0	33.0	50.0	192	706	254.0
400	25	28059905	340	620.0	550.0	36.0	70.0	242	810	365.0
500	25	28050005	390	730.0	660.0	36.0	90.0	259	978	574.0
600	25	28050105	489	845.0	770.0	39.0	90.0	274	1130	1194.0

Copyright © Vexve Oy - All rights reserved.

Шаровые краны для газа, редуцированный

фланец / сварка, EN (DIN), DN 15-300

Корпус	DN 15-300 Сталь, P235GH (1.0345)
Шар	DN 15-300 Нержавеющая сталь, X5CrNi18-10 (1.4301)
Уплотнение шара	DN 15-300 PTFE+C
Шток	DN 15-300 Нержавеющая сталь, X8CrNiS18-9 (1.4305)
Уплотнение штока	DN 15-300 NBR
Управление	DN 15-250 Оцинкованная металлическая ручка
	DN 300 без ручки
Фланец:	Мы предлагаем PN 10, 16, 25, 40

Условия работы

-40 °C - +70 °C

При температуре выше +70 °C - обратитесь на завод-производитель.

При температуре ниже -30 °C - обратитесь на завод-производитель.

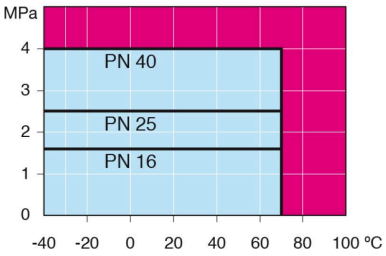

Не для пара

DN 10-150

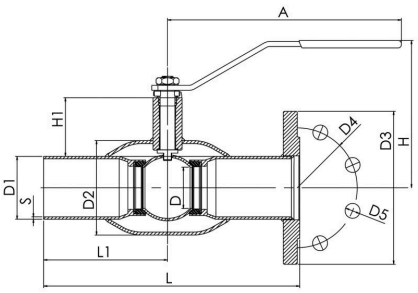

DN 200-300

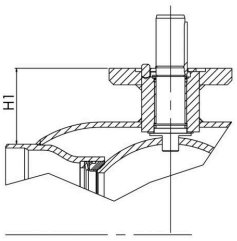

DN	PN	Product no. Naval	A	D	D1	D2	D3	D4	D5	H	H1	L	L1	S	kg
15	40	280703	145	10	21.3	33.7	95.0	65.0	14.0	98	22	240	115	2	1.2
20	40	280705	145	15	26.9	42.4	105.0	75.0	14.0	103	23	240	115	2.3	1.7
25	40	280706	145	20	33.7	48.3	115.0	85.0	14.0	118	34	240	115	2.6	2.2
32	40	280707	145	25	42.4	60.3	140.0	100.0	18.0	121	33	270	130	2.6	3.3
40	40	280708	188	32	48.3	70.0	150.0	110.0	18.0	121	43	270	130	2.6	4.0
50	40	280709	188	40	60.3	88.9	165.0	125.0	18.0	128	44	310	150	2.9	5.5
65	16	280710	278	50	76.1	101.6	185.0	145.0	18.0	157	62	310	150	2.9	7.4
80	16	280711	278	65	88.9	121.0	200.0	160.0	18.0	170	68	310	150	3.2	9.1
100	16	280712	279	80	114.3	146.0	220.0	180.0	18.0	216	101	335	163	3.6	12.5
125	16	280713	400	100	139.7	177.8	250.0	210.0	18.0	251	101	335	163	4	19.0
150	16	280714	600	125	168.3	219.1	285.0	240.0	22.0	272	107	360	175	4.5	26.0
200	16	280716	870	150	219.1	273.0	340.0	295.0	22.0	282	92	415	200	4.5	49.0
250	16	280717	1200	200	273.0	355.6	405.0	355.0	26.0	350	108	540	265	5	88.0
300	16	280718		250	323.9	457.0	460.0	410.0	26.0		133	560	277.8	5.6	129.0

Copyright © Vexve Oy - All rights reserved.

Шаровые краны для газа, редуцированный

фланец / сварка, EN (DIN), DN 65-300

Корпус	DN 65-300 Сталь, P235GH (1.0345)
Шар	DN 65-300 Нержавеющая сталь, X5CrNi18-10 (1.4301)
Уплотнение шара	DN 65-300 PTFE+C
Шток	DN 65-300 Нержавеющая сталь, X8CrNiS18-9 (1.4305)
Уплотнение штока	DN 65-300 NBR
Управление	DN 65-250 Оцинкованная металлическая ручка
	DN 300 без ручки
Фланец:	Мы предлагаем PN 10, 16, 25, 40

Условия работы

-40 °C - +70 °C

При температуре выше +70 °C - обратитесь на завод-производитель.

При температуре ниже -30 °C - обратитесь на завод-производитель.

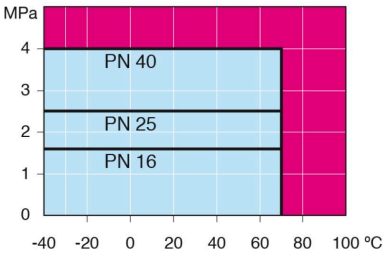

Не для пара

DN 10-150

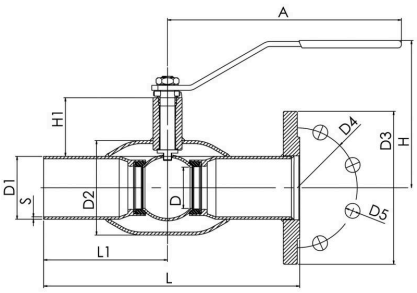

DN 200-300

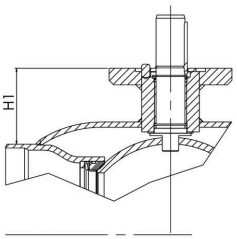

DN	PN	Product no. Naval	A	D	D1	D2	D3	D4	D5	H	H1	L	L1	S	kg
65	25	280770	278	50	76.1	101.6	185.0	145.0	18.0	157	62	310	150	2.9	7.3
80	25	280771	278	65	88.9	121.0	200.0	160.0	18.0	170	68	310	150	3.2	9.3
100	25	280772	279	80	114.3	146.0	235.0	190.0	22.0	216	101	335	163	3.6	14.0
125	25	280773	400	100	139.7	177.8	270.0	220.0	26.0	251	101	335	163	4	23.0
150	25	280774	600	125	168.3	219.1	300.0	250.0	26.0	272	107	360	175	4.5	27.0
200	25	280776	870	150	219.1	273.0	360.0	310.0	26.0	282	92	415	200	4.5	53.0
250	25	280777	1200	200	273.0	355.6	425.0	370.0	30.0	350	108	540	265	5	94.0
300	25	280778		250	323.9	457.0	485.0	430.0	30.0		133	560	277.8	5.6	137.0

Copyright © Vexve Oy - All rights reserved.

Шаровые краны для газа, редуцированный

сварка / сварка, EN (DIN), DN 100-600

Корпус	DN 100-500 Сталь, P235GH (1.0345) DN 600 Сталь, P355 NL1 (1.0566)/ GP240GH (1.0619)
Шар	DN 100-600 Нержавеющая сталь, X5CrNi18-10 (1.4301)
Уплотнение шара	DN 100-600 PTFE+C
Шток	DN 100-600 Нержавеющая сталь, X8CrNiS18-9 (1.4305)
Уплотнение штока	DN 100-600 NBR
Управление	DN 100-600 Оснащен ручным редуктором

Условия работы

-40 °C - +70 °C

При температуре выше +70 °C - обратитесь на завод-производитель.

При температуре ниже -30 °C - обратитесь на завод-производитель.

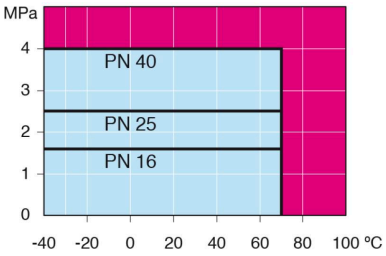

Не для пара

DN 100-600

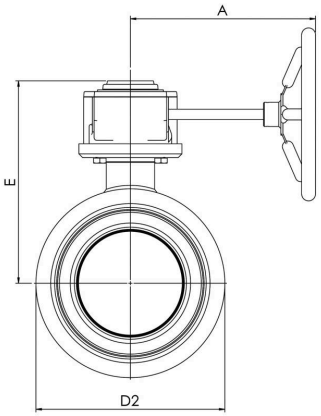

DN 100-600

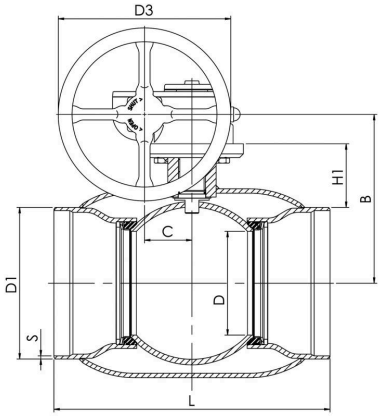

DN	PN	Product no. Naval	A	B	C	D	D1	D2	D3	E	H1	L	S	kg
100	25	280432	186	196	53	80	114.3	146.0	125.0	239	105	325	3,6	18.0
125	25	280433	224	216	53	100	139.7	177.8	200.0	258	112	325	4	20.0
150	25	280434	224	236	53	125	168.3	219.1	200.0	279	118	350	4,5	25.0
200	25	280436	268	244	69	150	219.1	273.0	250.0	293	92	400	4.5	49.0
250	25	280437	301	294	97	200	273.0	355.6	300.0	345	108	530	5	94.0
300	25	280438	363	343	117	250	323.9	457.0	500.0	412	132	550	5.6	152.0
350	25	280498	363	418	117	290	355.6	508.0	500.0	487	192	686	6,3	212.0
400	25	280439	444	500	138	340	406.4	610.0	500.0	573	242	762	7	293.0
500	25	280440	475	576	180	390	508.0	660.0	500.0	648	259	914	7	467.0
600	25	280441	475	643	180	489	610.0	813.0	500.0	714	274	1065	7.1	1025.0

*DN 700–800 Доступен PN40. За дополнительной информацией просим обращаться в отдел по обслуживанию клиентов.

NAVAL

Copyright © Vexve Oy - All rights reserved.

Шаровые краны для газа, редуцированный

сварка / сварка, EN (DIN), DN 700-800

Корпус	DN 700-800 Сталь, P355 NL1 (1.0566)/ GP240GH (1.0619)
Шар	DN 700-800 Сталь + нержавеющее покрыти, ASTM A350 LF2 +Ni
Уплотнение шара	DN 700-800 PTFE+C
Шток	DN 700-800 Нержавеющая сталь, X8CrNiS18-9 (1.4305)
Уплотнение штока	DN 700-800 NBR
Управление	DN 700-800 Оснащен ручным редуктором
Комплектующие	DN 700-800 оснащён дренажный кран, монтажная опора, подъемные проушины

Условия работы

-40 °C - +70 °C

При температуре выше +70 °C - обратитесь на завод-производитель.

При температуре ниже -30 °C - обратитесь на завод-производитель.

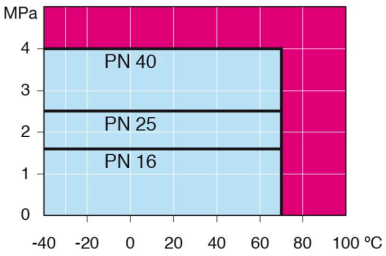

Не для пара

DN 700-800

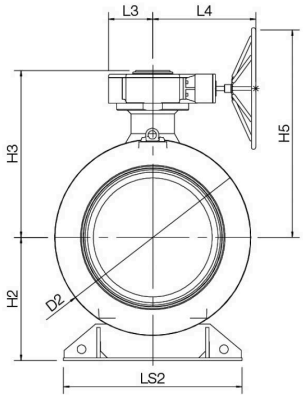

DN 700-800

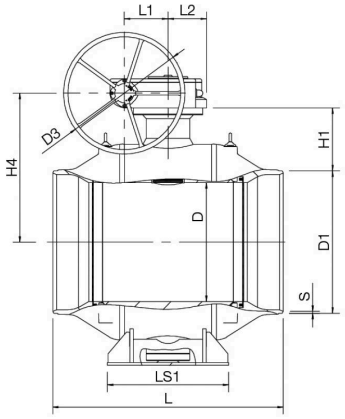

DN	PN	Product no. Naval	D	D1	D2	D3	H1	H2	H3	H4	H5	L	L1	L2	L3	L4	LS1	LS2	S	kg
700	25	280482	589	712.0	965.0	700.0	337	616	881	778	1128	1205	253	222	255	593	560	965	8	2700.0
800	25	280483	684	813.6	1125.0	700.0	366	709	961	858	1208	1330	253	222	255	593	700	1028	8.8	4050.0

*DN 700–800 Доступен PN40. За дополнительной информацией просим обращаться в отдел по обслуживанию клиентов.

Copyright © Vexve Oy - All rights reserved.

Шаровые краны для газа, редуцированный

сварка / сварка, GOST, DN 100-600

Корпус	DN 100-500 Сталь, P235GH (1.0345) DN 600 Сталь, P355 NL1 (1.0566)/ GP240GH (1.0619)
Шар	DN 100-600 Нержавеющая сталь, X5CrNi18-10 (1.4301)
Уплотнение шара	DN 100-600 PTFE+C
Шток	DN 100-600 Нержавеющая сталь, X8CrNiS18-9 (1.4305)
Уплотнение штока	DN 100-600 NBR
Управление	DN 100-600 Оснащен ручным редуктором

Условия работы

-40 °C - +70 °C

При температуре выше +70 °C - обратитесь на завод-производитель.

При температуре ниже -30 °C - обратитесь на завод-производитель.

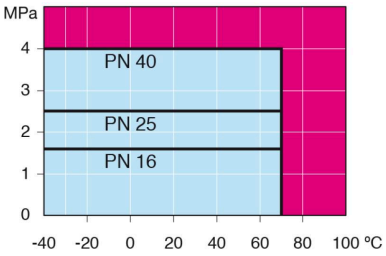

Не для пара

DN 100-600

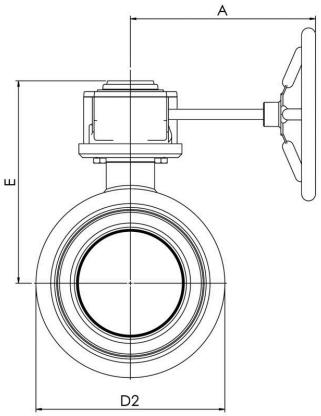

DN 100-600

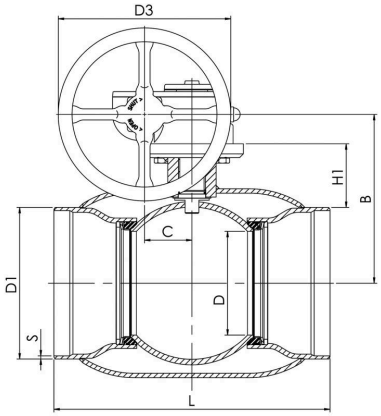

DN	PN	Product no. Naval	A	B	C	D	D1	D2	D3	E	H1	L	S	kg
100	25	280432/GS	186	196	53	80	108.0	146.0	125.0	239	105	325	3.6	18.0
125	25	280433/GS	224	216	53	100	133.0	177.8	200.0	258	112	325	4,0	20.0
150	25	280434/GS	224	236	53	125	159.0	219.1	200.0	279	118	350	5,0	25.0
200	25	280436/GS	268	244	69	150	219.0	273.0	250.0	293	92	400	6,0	49.0
250	25	280437/GS	301	294	97	200	273.0	355.6	300.0	345	108	530	6	94.0
300	25	280438/GS	363	343	117	250	325.0	457.0	500.0	412	132	550	7	152.0
350	25	280498/GS	363	418	117	290	377.0	508.0	500.0	487	192	686	7,0	212.0
400	25	280439/GS	440	500	138	340	426.0	610.0	500.0	573	342	762	7,0	293.0
500	25	280440/GS	471	576	180	390	530.0	660.0	500.0	648	259	914	7,0	467.0
600	25	280441/GS	475	475	180	489	630.0	813.0	500.0	714	274	1065	11	1025.0

*DN 700–800 Доступен PN40. За дополнительной информацией просим обращаться в отдел по обслуживанию клиентов.

NAVAL

Copyright © Vexve Oy - All rights reserved.

Шаровые краны для газа, редуцированный

сварка / сварка, GOST, DN 700-800

Корпус	DN 700-800 Сталь, P355 NL1 (1.0566)/ GP240GH (1.0619)
Шар	DN 700-800 Сталь + нержавеющее покрыти, ASTM A350 LF2 +Ni
Уплотнение шара	DN 700-800 PTFE+C
Шток	DN 700-800 Нержавеющая сталь, X8CrNiS18-9 (1.4305)
Уплотнение штока	DN 700-800 NBR
Управление	DN 700-800 Оснащен ручным редуктором
Комплектующие	DN 700-800 оснащён дренажный кран, монтажная опора, подъемные проушины

Условия работы

-40 °C - +70 °C
При температуре выше +70 °C - обратитесь на завод-производитель.
При температуре ниже -30 °C - обратитесь на завод-производитель.

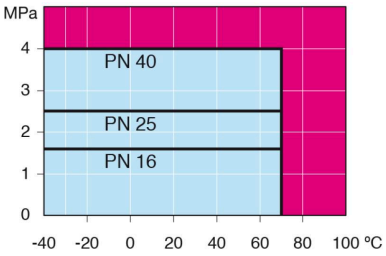

Не для пара

DN 700-800

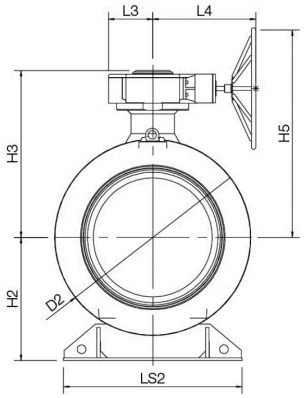

DN 700-800

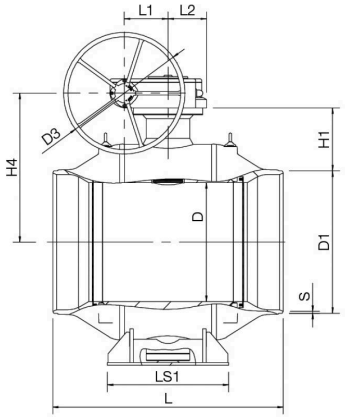

DN	PN	Product no. Naval	D	D1	D2	D3	H1	H2	H3	H4	H5	HS1	L	L1	L2	L3	L4	LS1	LS2	S	kg
700	25	280482/GS	589	720.0	965.0	700.0	332	592	881	778	1128	616	1205	253	222	255	593	560	965	12	2700.0
800	25	280483/GS	684	820.0	1125.0	700.0	363	684	961	858	1208	709	1330	253	222	255	593	700	1028	12	4050.0

*DN 700–800 Доступен PN40. За дополнительной информацией просим обращаться в отдел по обслуживанию клиентов.

Copyright © Vexve Oy - All rights reserved.

Шаровые краны для газа, редуцированный

фланец / фланец, DN 100-600

Корпус	DN 100-500 Сталь, P235GH (1.0345)
	DN 600 Сталь, P355 NL1 (1.0566)/ GP240GH (1.0619)
Шар	DN 100-600 Нержавеющая сталь, X5CrNi18-10 (1.4301)
Уплотнение шара	DN 100-600 PTFE+C
Шток	DN 100-600 Нержавеющая сталь, X8CrNiS18-9 (1.4305)
Уплотнение штока	DN 100-600 NBR
Управление	DN 100-600 Оснащен ручным редуктором
Фланец:	Мы предлагаем PN 10, 16, 25, 40

Условия работы

-40 °C - +70 °C

При температуре выше +70 °C - обратитесь на завод-производитель.

При температуре ниже -30 °C - обратитесь на завод-производитель.

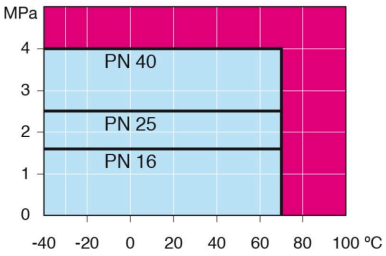

Не для пара

DN 100-600

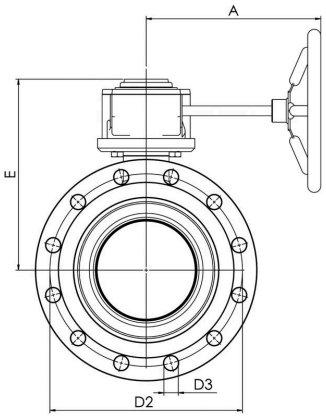

DN 100-600

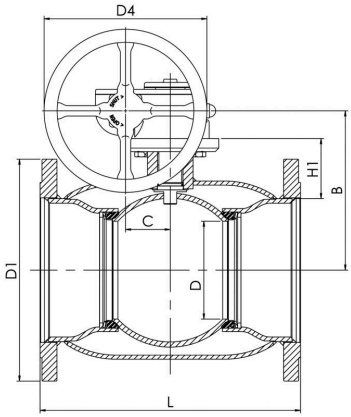

DN	PN	Product no. Naval	A	B	C	D	D1	D2	D3	D4	E	H1	L	kg
100	16	280532	186	206	53	80	220.0	180.0	18.0	125.0	248	114	300	23.0
125	16	280533	224	216	53	100	250.0	210.0	18.0	200.0	258	112	325	30.0
150	16	280534	224	236	53	125	285.0	240.0	22.0	200.0	279	118	350	37.0
200	16	280536	268	244	69	150	340.0	295.0	22.0	250.0	293	92	400	68.0
250	16	280537	301	294	97	200	405.0	355.0	26.0	300.0	345	108	500	122.0
300	16	280538	363	343	118	250	460.0	410.0	26.0	500.0	412	115	500	190.0
350	16	280545	363	418	118	290	520.0	470.0	26.0	500.0	487	192	706	268.0
400	16	280539	440	500	138	340	580.0	525.0	30.0	500.0	573	242	810	365.0
500	16	280540	471	576	180	390	715.0	650.0	33.0	500.0	648	259	978	595.0
600	16	280541	471	643	180	489	840.0	770.0	36.0	500.0	714	260	1130	1230.0

Copyright © Vexve Oy - All rights reserved.

Шаровые краны для газа, редуцированный

фланец / фланец, DN 700-800

Корпус	DN 700-800 Сталь, P355 NL1 (1.0566)/ GP240GH (1.0619)
Шар	DN 700-800 Сталь + нержавеющее покрыти, ASTM A350 LF2 +Ni
Уплотнение шара	DN 700-800 PTFE+C
Шток	DN 700-800 Нержавеющая сталь, X8CrNiS18-9 (1.4305)
Уплотнение штока	DN 700-800 NBR
Управление	DN 700-800 Оснащен ручным редуктором
Фланец:	Мы предлагаем PN 10, 16, 25, 40
Комплектующие	DN 700-800 оснащён дренажный кран, монтажная опора, подъемные проушины

Условия работы

-40 °C - +70 °C

При температуре выше +70 °C - обратитесь на завод-производитель.

При температуре ниже -30 °C - обратитесь на завод-производитель.

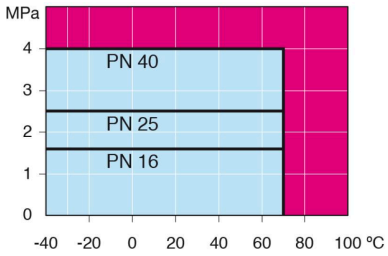

Не для пара

DN 700-800

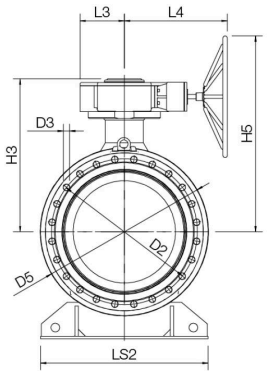

DN 700-800

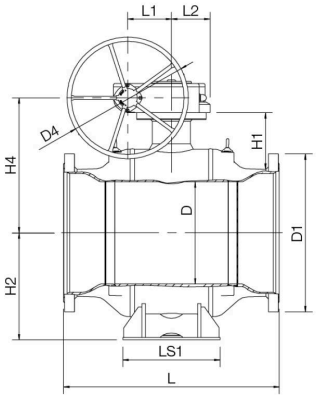

DN	PN	Product no. Naval	D	D1	D2	D3	D4	D5	H1	H2	H3	H4	H5	L	L1	L2	L3	L4	LS1	LS2	kg
700	16	280542	589	910.0	840.0	36.0	700.0	965.0	325	616	881	778	1128	1245	253	222	255	593	560	965	2900.0
800	16	280543	684	1025.0	950.0	39.0	700.0	1125.0	358	694	961	858	1208	1385	253	222	255	593	700	1028	4200.0

Copyright © Vexve Oy - All rights reserved.

Шаровые краны для газа, редуцированный

фланец / фланец, DN 100-600

Корпус	DN 100-500 Сталь, P235GH (1.0345)
	DN 600 Сталь, P355 NL1 (1.0566)/ GP240GH (1.0619)
Шар	DN 100-600 Нержавеющая сталь, X5CrNi18-10 (1.4301)
Уплотнение шара	DN 100-600 PTFE+C
Шток	DN 100-600 Нержавеющая сталь, X8CrNiS18-9 (1.4305)
Уплотнение штока	DN 100-600 NBR
Управление	DN 100-600 Оснащен ручным редуктором

Условия работы

-40 °C - +70 °C

При температуре выше +70 °C - обратитесь на завод-производитель.

При температуре ниже -30 °C - обратитесь на завод-производитель.

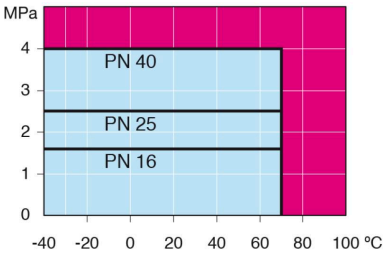

Не для пара

DN 100-600

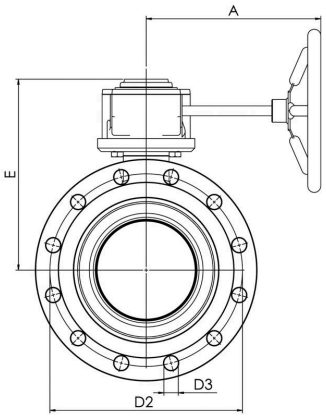

DN 100-600

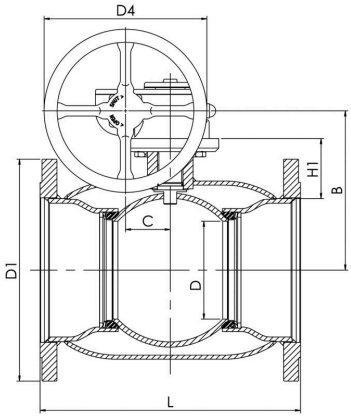

DN	PN	Product no. Naval	A	B	C	D	D1	D2	D3	D4	E	H1	L	kg
100	25	280592	186	206	53	80	235.0	190.0	22.0	125.0	248	114	300	26.0
125	25	280593	224	216	53	100	270.0	220.0	26.0	200.0	258	112	325	35.0
150	25	280594	224	236	53	125	300.0	250.0	26.0	200.0	279	118	350	44.0
200	25	280596	268	244	69	150	360.0	310.0	26.0	250.0	293	92	400	78.0
250	25	280597	301	294	97	200	425.0	370.0	30.0	300.0	345	108	500	134.0
300	25	280598	363	343	118	250	485.0	430.0	30.0	500.0	412	115	500	205.0
350	25	280595	363	418	118	290	555.0	490.0	33.0	500.0	487	192	706	295.0
400	25	280599	444	500	138	340	620.0	550.0	36.0	500.0	573	242	810	408.0
500	25	280500	475	576	180	390	730.0	660.0	36.0	500.0	648	259	978	640.0
600	25	280501	475	643	180	489	845.0	770.0	39.0	500.0	714	260	1130	1280.0

Copyright © Vexve Oy - All rights reserved.

Шаровые краны для газа, редуцированный

фланец / фланец, DN 700-800

Корпус	DN 700-800 Сталь, P355 NL1 (1.0566)/ GP240GH (1.0619)
Шар	DN 700-800 Сталь + нержавеющее покрыти, ASTM A350 LF2 +Ni
Уплотнение шара	DN 700-800 PTFE+C
Шток	DN 700-800 Нержавеющая сталь, X8CrNiS18-9 (1.4305)
Уплотнение штока	DN 700-800 NBR
Управление	DN 700-800 Оснащен ручным редуктором
Комплектующие	DN 700-800 оснащён дренажный кран, монтажная опора, подъемные проушины

Условия работы

-40 °C - +70 °C

При температуре выше +70 °C - обратитесь на завод-производитель.

При температуре ниже -30 °C - обратитесь на завод-производитель.

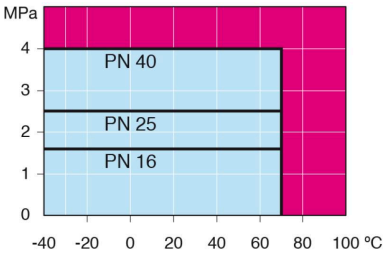

Не для пара

DN 700-800

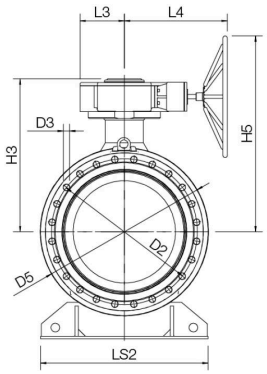

DN 700-800

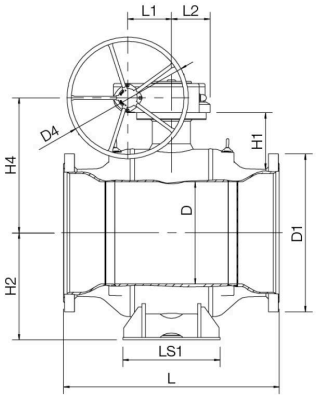

DN	PN	Product no. Naval	D	D1	D2	D3	D4	D5	H1	H2	H3	H4	H5	L	L1	L2	L3	L4	LS1	LS2	kg
700	25	280502	589	960.0	875.0	42.0	700.0	965.0	325	616	881	778	1128	1245	253	222	255	593	560	965	3100.0
800	25	280504	684	1085.0	990.0	48.0	700.0	1125.0	358	694	961	858	1208	1427	253	222	255	593	700	1028	4400.0

Copyright © Vexve Oy - All rights reserved.

Шаровые краны для газа, полнопроходной

сварка / сварка, EN (DIN), DN 15-500

Корпус	DN 15-400 Сталь, P235GH (1.0345)
	DN 500 Сталь, P355 NL1 (1.0566)/ GP240GH (1.0619)
Шар	DN 15-400 Нержавеющая сталь, X5CrNi18-10 (1.4301)
	DN 500 Сталь + нержавеющее покрыти, ASTM A350 LF2 +Ni
Уплотнение шара	DN 15-500 PTFE+C
Шток	DN 15-500 Нержавеющая сталь, X8CrNiS18-9 (1.4305)
Уплотнение штока	DN 15-500 NBR
Управление	DN 15-200 Оцинкованная металлическая ручка
	DN 250-500 без ручки

Условия работы

-40 °C - +70 °C

При температуре выше +70 °C - обратитесь на завод-производитель.

При температуре ниже -30 °C - обратитесь на завод-производитель.

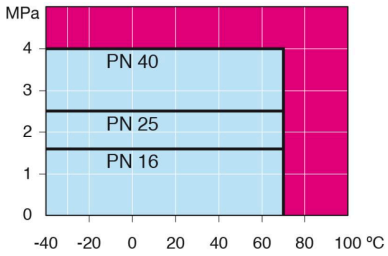

Не для пара

DN 15-125

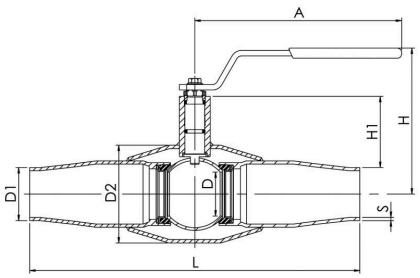

DN 150-500

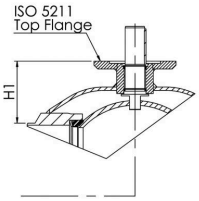

DN	PN	Product no. Naval	A	D	D1	D2	H	H1	L	S	kg
15	40	250403	145	15	21.3	42.4	103	23	234	2,1	0.8
20	40	250405	145	20	26.9	48.3	118	37	233	2,3	1.5
25	40	250406	145	25	33.7	60.3	121	37	260	2,6	2.2
32	40	250407	188	32	42.4	70.0	121	46	260	2,6	2.5
40	40	250408	188	40	48.3	88.9	127	49	306	2,9	4.0
50	25	250409	278	50	60.3	101.6	158	70	300	2,9	4.5
65	25	250410	278	65	76.1	121.0	171	74	300	3,2	6.7
80	25	250411	279	80	88.9	146.0	218	114	325	3,6	10.5
100	25	250412	400	100	114.3	177.8	253	113	325	3,6	15.5
125	25	250453	600	125	139.7	219.1	272	121	360	3,6	25.0
150	25	250454	870	150	168.3	273.0	281	117	400	4,5	51.0
200	25	250456	1200	200	219.1	355.6	343	135	530	5	95.0
250	25	25049705		250	273.0	457.0		158	550	5	126.0
300	25	25049805		290	315.7	508.0		206	686	5,6	177.0
350	25	25049505		340	355.6	610.0		267	762	6,3	258.0
400	25	25049905		390	406.0	660.0		309	1100	7,1	519.0
500	25	25048005		489	508.0	813.0		325	970	7,1	920.0

Copyright © Vexve Oy - All rights reserved.

Шаровые краны для газа, полнопроходной

сварка / сварка, EN (DIN), DN 600-800

Корпус	DN 600-800 Сталь, P355 NL1 (1.0566)/ GP240GH (1.0619)
Шар	DN 600-800 Сталь + нержавеющее покрыти, ASTM A350 LF2 +Ni
Уплотнение шара	DN 600-800 PTFE+C
Шток	DN 600-800 Нержавеющая сталь, X8CrNiS18-9 (1.4305)
Уплотнение штока	DN 600-800 NBR
Управление	DN 600-800 Могут быть укомплектованы ручным редуктором, электрическим или гидравлическим приводом
Комплектующие	DN 600-800 оснащён дренажный кран, монтажная опора, подъемные проушины

Условия работы

-40 °C - +70 °C

При температуре выше +70 °C - обратитесь на завод-производитель.

При температуре ниже -30 °C - обратитесь на завод-производитель.

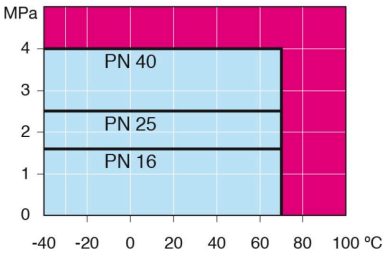

Не для пара

DN 600-800

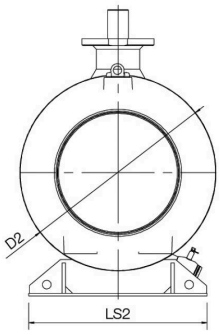

DN 600-800

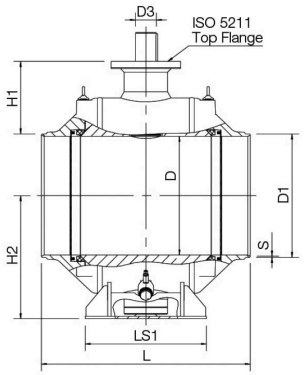

DN	PN	Product no. Naval	D	D1	D2	D3	H1	H2	L	LS1	LS2	S	kg
600	25	25048105	589	610.0	965.0	100.0	388	616	1065	560	965	7,1	2325.0
700	25	25048205	684	712.0	1125.0	120.0	417	709	1205	694	1028	8	3450.0
800	25	25048305	779	813.6	1290.0	140.0	448	799	1330	680	1290	8,8	5160.0

Copyright © Vexve Oy - All rights reserved.

Шаровые краны для газа, полнопроходной

сварка / сварка, GOST, DN 200-600

Корпус	DN 200-400 Сталь, P235GH (1.0345)
	DN 500-600 Сталь, P355 NL1 (1.0566)/ GP240GH (1.0619)
Шар	DN 200-400 Нержавеющая сталь, X5CrNi18-10 (1.4301)
	DN 500-600 Сталь + нержавеющее покрыти, ASTM A350 LF2 +Ni
Уплотнение шара	DN 200-600 PTFE+C
Шток	DN 200-600 Нержавеющая сталь, X8CrNiS18-9 (1.4305)
Уплотнение штока	DN 200-600 NBR
Управление	DN 200 Оцинкованная металлическая ручка
	DN 250-500 без ручки
	DN 600 Могут быть укомплектованы ручным редуктором, электрическим или гидравлическим приводом
Комплектующие	DN 600 оснащён дренажный кран, монтажная опора, подъемные проушины

Условия работы

-40 °C - +70 °C

При температуре выше +70 °C - обратитесь на завод-производитель.

При температуре ниже -30 °C - обратитесь на завод-производитель.

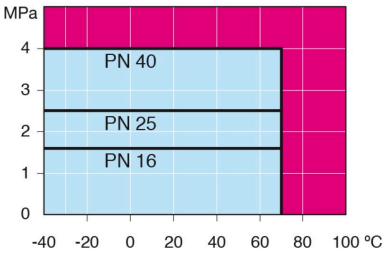

Не для пара

DN 15-125

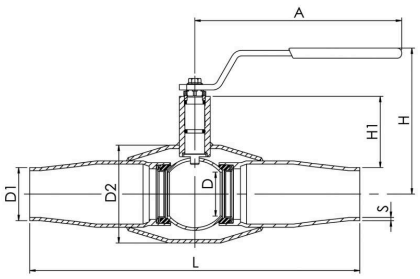

DN 150-500

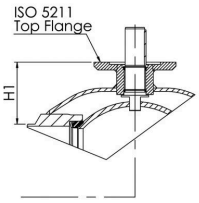

DN	PN	Product no. Naval	A	D	D1	D2	D3	H	H1	H2	L	LS1	LS2	S	kg
200	25	250456/GS	1200	200	219.0	355.6		343	135		530			5,0	95.0
250	25	25049705/GS		250	273.0	457.0			158		550			6	126.0
300	25	25049805/GS		290	325.0	508.0			206		686			7	177.0
350	25	25049505/GS		340	377.0	610.0			267		762			7,0	258.0
400	25	25049905/GS		390	426.0	660.0			309		1100			7,0	519.0
500	25	25048005/GS		489	530.0	813.0			325		970			9,0	920.0
600	25	25048105/GS		589	630.0	965.0	100.0		378	611	1065	560	965	11	2335.0

Copyright © Vexve Oy - All rights reserved.

Шаровые краны для газа, полнопроходной

сварка / сварка, GOST, DN 700-800

Корпус	DN 700-800 Сталь, P355 NL1 (1.0566)/ GP240GH (1.0619)
Шар	DN 700-800 Сталь + нержавеющее покрыти, ASTM A350 LF2 +Ni
Уплотнение шара	DN 700-800 PTFE+C
Шток	DN 700-800 Нержавеющая сталь, X8CrNiS18-9 (1.4305)
Уплотнение штока	DN 700-800 NBR
Управление	DN 700-800 Могут быть укомплектованы ручным редуктором, электрическим или гидравлическим приводом
Комплектующие	DN 700-800 оснащён дренажный кран, монтажная опора, подъемные проушины

Условия работы

-40 °C - +70 °C

При температуре выше +70 °C - обратитесь на завод-производитель.

При температуре ниже -30 °C - обратитесь на завод-производитель.

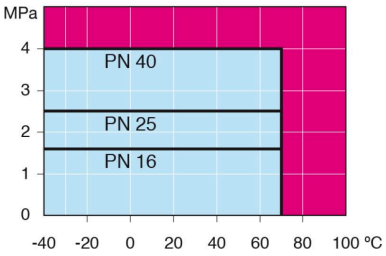

Не для пара

DN 600-800

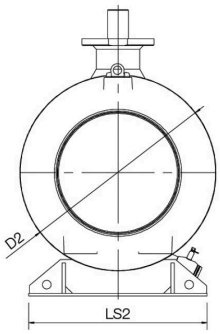

DN 600-800

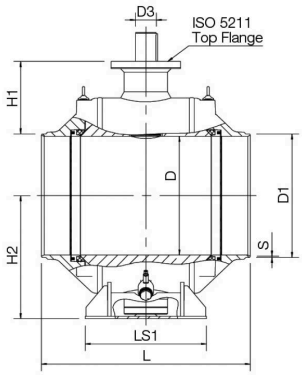

DN	PN	Product no. Naval	D	D1	D2	D3	H1	H2	L	LS1	LS2	S	kg
700	25	25048205/GS	684	720.0	1125.0	120.0	413	709	1205	700	1028	12	3455.0
800	25	28048305/GS	779	820.0	1290.0	140.0	445	799	1330	680	1290	12	5160.0

Copyright © Vexve Oy - All rights reserved.

Шаровые краны для газа, полнопроходной

фланец / фланец, DN 15-500

Корпус	DN 15-400 Сталь, P235GH (1.0345)
	DN 500 Сталь, P355 NL1 (1.0566)/ GP240GH (1.0619)
Шар	DN 15-400 Нержавеющая сталь, X5CrNi18-10 (1.4301)
	DN 500 Сталь + нержавеющее покрыти, ASTM A350 LF2 +Ni
Уплотнение шара	DN 15-500 PTFE+C
Шток	DN 15-500 Нержавеющая сталь, X8CrNiS18-9 (1.4305)
Уплотнение штока	DN 15-500 NBR
Управление	DN 15-200 Оцинкованная металлическая ручка
	DN 250-500 без ручки
Фланец:	Мы предлагаем PN 10, 16, 25, 40

Условия работы

-40 °C - +70 °C

При температуре выше +70 °C - обратитесь на завод-производитель.

При температуре ниже -30 °C - обратитесь на завод-производитель.

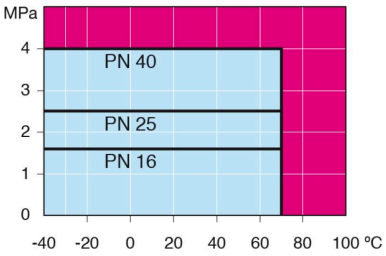

Не для пара

DN 15-125

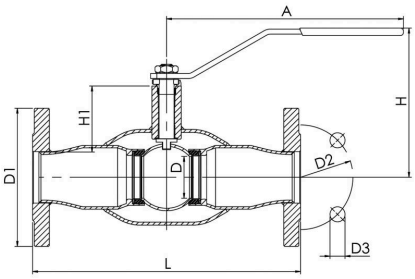

DN 150-500

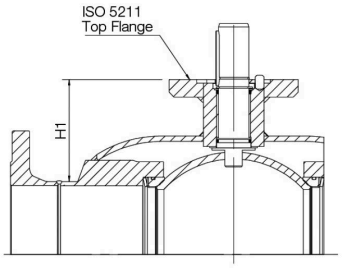

DN	PN	Product no. Naval	A	D	D1	D2	D3	H	H1	L	kg
15	40	250503	145.5	15	95.0	65.0	14.0	103	26	245	1.3
20	40	250505	144.5	20	105.0	75.0	14.0	117	37	245	3.0
25	40	250506	144.5	25	115.0	85.0	14.0	121	37	275	3.5
32	40	250507	188	32	140.0	100.0	18.0	121	46	275	5.5
40	40	250508	188	40	150.0	110.0	18.0	127	49	320	7.5
50	25	250509	277.5	50	165.0	125.0	18.0	160	70	320	9.5
65	16	250510	277.5	65	185.0	145.0	18.0	171	74	325	13.5
80	16	250511	277.5	80	200.0	160.0	18.0	218	114	350	19.0
100	16	250512	400	100	220.0	180.0	18.0	252	114	350	24.0
125	16	250513	600	125	250.0	210.0	18.0	270	122	375	34.0
150	16	250514	870	150	285.0	240.0	22.0	280	118	515	65.0
200	16	250516	1200	200	340.0	295.0	22.0	350	135	560	120.0
250	16	25053705		250	405.0	355.0	26.0		158	595	160.0
300	16	25053805		290	460.0	410.0	26.0		208	716	220.0
350	16	25053505		340	520.0	470.0	26.0		267	802	350.0
400	16	25053905		390	580.0	525.0	30.0		309	1140	610.0
500	16	25054005		489	715.0	650.0	33.0		308	1016	1100.0

NAVAL

Copyright © Vexve Oy - All rights reserved.

Шаровые краны для газа, полнопроходной

фланец / фланец, DN 600-800

Корпус	DN 600-800 Сталь, P355 NL1 (1.0566)/ GP240GH (1.0619)
Шар	DN 600-800 Сталь + нержавеющее покрыти, ASTM A350 LF2 +Ni
Уплотнение шара	DN 600-800 PTFE+C
Шток	DN 600-800 Нержавеющая сталь, X8CrNiS18-9 (1.4305)
Уплотнение штока	DN 600-800 NBR
Управление	DN 600-800 Могут быть укомплектованы ручным редуктором, электрическим или гидравлическим приводом
Фланец:	Мы предлагаем PN 10, 16, 25, 40
Комплектующие	DN 600-800 оснащён дренажный кран, монтажная опора, подъемные проушины

Условия работы

-40 °C - +70 °C
При температуре выше +70 °C - обратитесь на завод-производитель.
При температуре ниже -30 °C - обратитесь на завод-производитель.

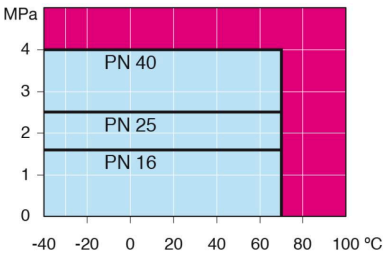

DN 600-800

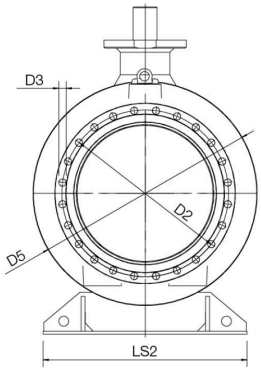

DN 600-800

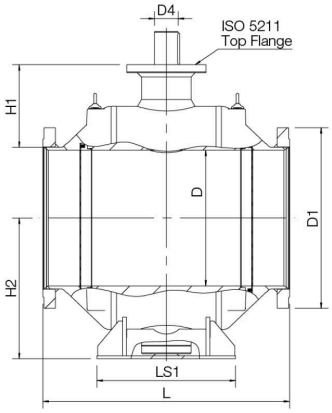

Не для пара

DN	PN	Product no. Naval	D	D1	D2	D3	D4	D5	H1	H2	L	LS1	LS2	kg
600	16	25054105	589	840.0	770.0	36.0	100.0	965.0	371	616	1130	560	965	2520.0
700	16	25054205	684	910.0	840.0	36.0	120.0	1125.0	416	709	1245	700	1028	3660.0
800	16	25054305	779	1025.0	950.0	39.0	140.0	1290.0	421	799	1385	680	1290	5400.0

Copyright © Vexve Oy - All rights reserved.

Шаровые краны для газа, полнопроходной

фланец / фланец, DN 65-500

Корпус	DN 65-400 Сталь, P235GH (1.0345)
	DN 500 Сталь, P355 NL1 (1.0566)/ GP240GH (1.0619)
Шар	DN 65-400 Нержавеющая сталь, X5CrNi18-10 (1.4301)
	DN 500 Сталь + нержавеющее покрыти, ASTM A350 LF2 +Ni
Уплотнение шара	DN 65-500 PTFE+C
Шток	DN 65-500 Нержавеющая сталь, X8CrNiS18-9 (1.4305)
Уплотнение штока	DN 65-500 NBR
Управление	DN 65-200 Оцинкованная металлическая ручка
	DN 250-500 без ручки
Фланец:	Мы предлагаем PN 10, 16, 25, 40

Условия работы

-40 °C - +70 °C

При температуре выше +70 °C - обратитесь на завод-производитель.

При температуре ниже -30 °C - обратитесь на завод-производитель.

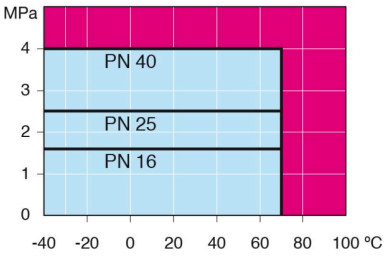

Не для пара

DN 15-125

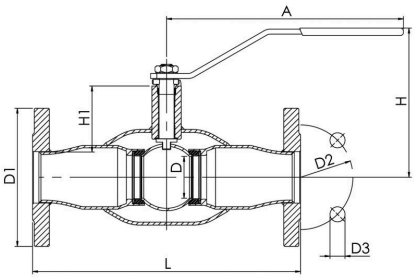

DN 150-500

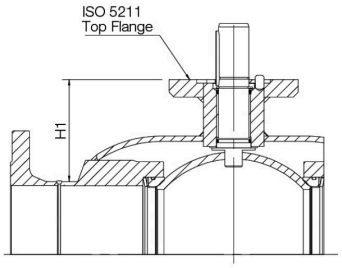

DN	PN	Product no. Naval	A	D	D1	D2	D3	H	H1	L	kg
65	25	250570	277.5	65	185.0	145.0	18.0	171	74	325	13.0
80	25	250571	277.5	80	200.0	160.0	18.0	218	114	350	18.0
100	25	250572	400	100	235.0	190.0	22.0	252	114	350	30.0
125	25	250573	600	125	270.0	220.0	26.0	270	122	375	41.0
150	25	250574	870	150	300.0	250.0	26.0	280	118	555	72.0
200	25	250576	1200	200	360.0	310.0	26.0	350	135	560	130.0
250	25	25057705		250	425.0	370.0	30.0		158	595	170.0
300	25	25057805		290	485.0	430.0	30.0		208	716	230.0
350	25	25059505		340	555.0	490.0	33.0		267	802	374.0
400	25	25057905		390	620.0	550.0	36.0		309	1140	660.0
500	25	25058005		489	730.0	660.0	36.0		308	1016	1150.0

Copyright © Vexve Oy - All rights reserved.

Шаровые краны для газа, полнопроходной

фланец / фланец, DN 600-800

Корпус	DN 600-800 Сталь, P355 NL1 (1.0566)/ GP240GH (1.0619)
Шар	DN 600-800 Сталь + нержавеющее покрыти, ASTM A350 LF2 +Ni
Уплотнение шара	DN 600-800 PTFE+C
Шток	DN 600-800 Нержавеющая сталь, X8CrNiS18-9 (1.4305)
Уплотнение штока	DN 600-800 NBR
Управление	DN 600-800 Могут быть укомплектованы ручным редуктором, электрическим или гидравлическим приводом
Фланец:	Мы предлагаем PN 10, 16, 25, 40
Комплектующие	DN 600-800 оснащён дренажный кран, монтажная опора, подъемные проушины

Условия работы

-40 °C - +70 °C
При температуре выше +70 °C - обратитесь на завод-производитель.
При температуре ниже -30 °C - обратитесь на завод-производитель.

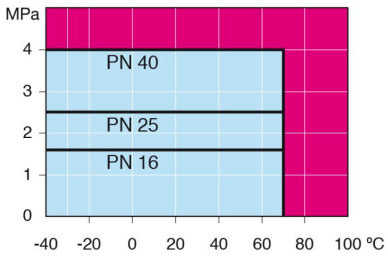

Не для пара

DN 600-800

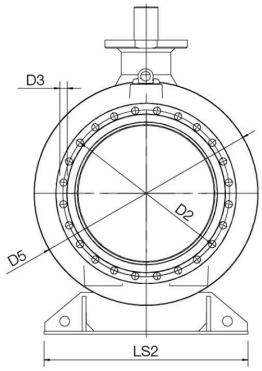

DN 600-800

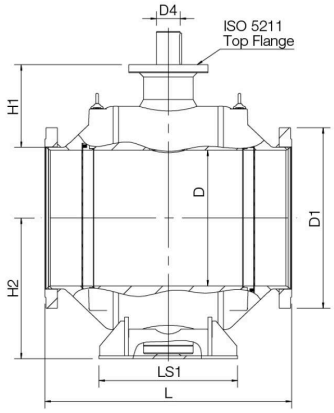

DN	PN	Product no. Naval	D	D1	D2	D3	D4	D5	H1	H2	L	LS1	LS2	kg
600	25	25158105	589	845.0	770.0	39.0	100.0	965.0	371	616	1130	560	965	2575.0
700	25	25258205	684	960.0	875.0	42.0	120.0	1125.0	416	709	1245	700	1028	3840.0
800	25	25358305	779	1085.0	990.0	48.0	140.0	1290.0	421	799	1427	680	1290	5400.0

Copyright © Vexve Oy - All rights reserved.

Шаровые краны из нержавеющей стали, редуцированный

сварка / сварка, EN (DIN), DN 10-250

Корпус	DN 10-250 Нержавеющая сталь, X2CrNiMo17-12-2 (1.4404)
Шар	DN 10-250 Нержавеющая сталь, X2CrNiMo17-12-2 (1.4404)
Уплотнение шара	DN 10-250 PTFE+C
Шток	DN 10-250 Нержавеющая сталь, X2CrNiMo17-12-2 (1.4404)
Уплотнение штока	DN 10-250 FPM/NBR
Управление	DN 10-50 ручка из нержавеющей стали DN 65-250 Оцинкованная металлическая ручка

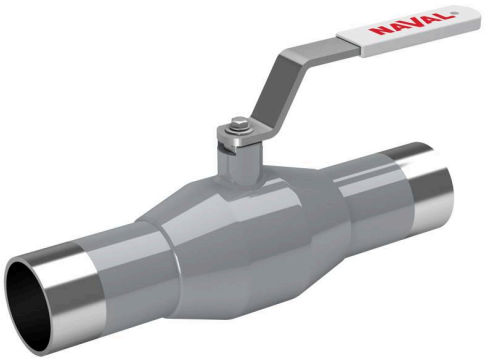

Условия работы

-30 °C - +200 °C

При температуре ниже 0 °C - обратитесь на завод-производитель.

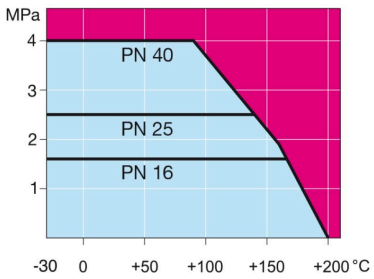

Не для пара

DN 10-150

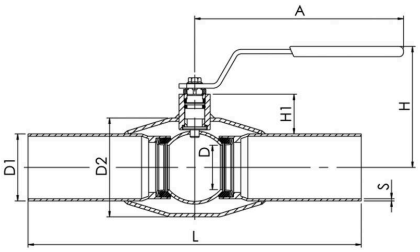

DN 200-250

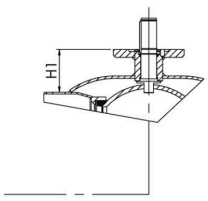

DN	PN	Product no. Naval	A	D	D1	D2	H	H1	L	S	kg
10	40	286402	145	10	17.2	33.7	98	23	230	2,0	0.5
15	40	286403	145	10	21.3	33.7	98	21	230	2,0	0.5
20	40	286405	145	15	26.9	42.4	103	22	230	2,0	0.7
25	40	286406	145	20	33.7	48.3	112	28	230	2,0	0.8
32	40	286407	145	25	42.4	60.3	116	27	260	2,0	1.2
40	40	286408	188	32	48.3	70.0	111	34	260	2,5	1.8
50	40	286409	188	40	60.3	88.9	118	34	300	3,0	2.2
65	25	286410	278	50	76.1	114.3	150	51	300	3,0	3.8
80	25	286411	278	65	88.9	131.0	160	58	300	3,0	4.7
100	25	286412	278	80	114.3	156.0	175	54	325	3,0	6.7
125	25	286413	400	100	139.7	177.8	220	68	325	4	13.0
150	25	286414	600	125	168.3	219.1	240	74	350	4	18.0
200	25	286416	870	150	219.1	273.0	280	92	400	4	32.0
250	25	286417	1200	200	273.0	355.6	340	108	530	4	63.0

Copyright © Vexve Oy - All rights reserved.

Шаровые краны из нержавеющей стали, редуцированный

сварка / сварка, NS-норм, DN 10-100

Корпус	DN 10-100 Нержавеющая сталь, X2CrNiMo17-12-2 (1.4404)
Шар	DN 10-100 Нержавеющая сталь, X2CrNiMo17-12-2 (1.4404)
Уплотнение шара	DN 10-100 PTFE+C
Шток	DN 10-100 Нержавеющая сталь, X2CrNiMo17-12-2 (1.4404)
Уплотнение штока	DN 10-100 FPM/NBR
Управление	DN 10-50 ручка из нержавеющей стали DN 65-100 Оцинкованная металлическая ручка

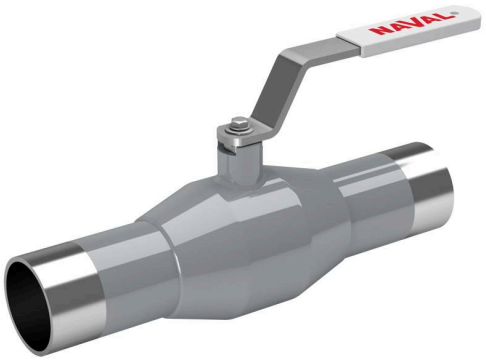

Условия работы

-30 °C - +200 °C

При температуре ниже 0 °C - обратитесь на завод-производитель.

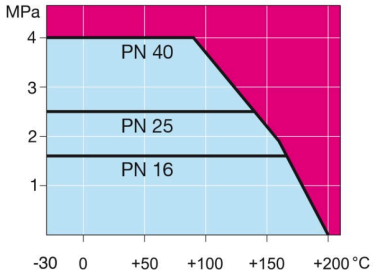

Не для пара

DN 10-150

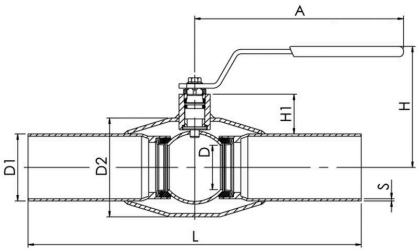

DN	PN	Product no. Naval	A	D	D1	D2	H	H1	L	S	kg
10	40	286322	145	10	13.5	33.7	98	25	230	1,6	0.5
15	40	286323	145	10	20.0	33.7	99	22	230	2,0	0.5
20	40	286325	145	15	25.0	42.4	103	23	230	2,0	0.7
25	40	286326	145	20	30.0	48.3	112	30	230	2,0	0.8
32	40	286327	145	25	36.0	60.3	116	31	260	2,0	1.2
40	40	286328	188	32	45.0	70.0	112	36	260	2,5	1.8
50	40	286329	188	40	54.0	88.9	118	38	300	2,9	2.2
65	25	286330	278	50	70.0	114.3	150	55	300	3,0	3.8
80	25	286331	278	65	86.0	131.0	160	59	300	3,1	4.7
100	25	286332	278	80	106.0	156.0	171	59	325	3,0	6.7

Copyright © Vexve Oy - All rights reserved.

Шаровые краны из нержавеющей стали, редуцированный

внутреннаяя резьба / сварка, EN (DIN), DN 10-50

Корпус	DN 10-50 Нержавеющая сталь, X2CrNiMo17-12-2 (1.4404)
Шар	DN 10-50 Нержавеющая сталь, X2CrNiMo17-12-2 (1.4404)
Уплотнение шара	DN 10-50 PTFE+C
Шток	DN 10-50 Нержавеющая сталь, X2CrNiMo17-12-2 (1.4404)
Уплотнение штока	DN 10-50 FPM/NBR
Управление	DN 10-50 ручка из нержавеющей стали
Заглушка	DN 10-50 Латунь DZR
Комплектующие	DN 10-50 оснащён неокрашенный, заглушка

Условия работы

-30 °C - +200 °C

При температуре ниже 0 °C - обратитесь на завод-производитель.

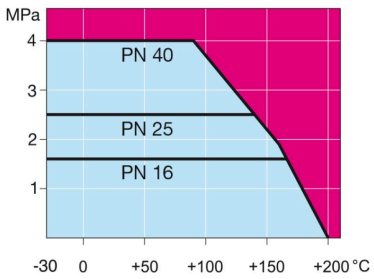

Не для пара

DN 10-50

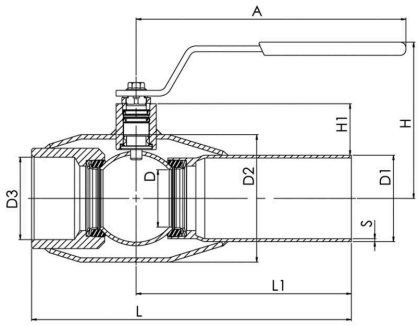

DN	PN	Product no. Naval	A	D	D1	D2	D3	H	H1	L	L1	S	kg
10	40	286002	145	10	17.2	33.7	R 3/8	99	23	153	116	2	0.5
15	40	286003	145	10	21.3	33.7	R 1/2	99	21	158	116	2	0.5
20	40	286005	145	15	26.9	42.4	R 3/4	103	22	165	115	2	0.7
25	40	286006	145	20	33.7	48.3	R 1	113	28	172	115	2	0.8
32	40	286007	145	25	42.4	60.3	R 1 1/4	116	27	195	130	2	1.2
40	40	286008	188	32	48.3	70.0	R 1 1/2	112	34	205	130	2,5	1.8
50	40	286009	188	40	60.3	88.9	R 2	118	34	240	150	3	2.8

Copyright © Vexve Oy - All rights reserved.

Шаровые краны из нержавеющей стали, редуцированный

внутренняя резьба / сварка, NS-норм, DN 10-50

Корпус	DN 10-50 Нержавеющая сталь, X2CrNiMo17-12-2 (1.4404)
Шар	DN 10-50 Нержавеющая сталь, X2CrNiMo17-12-2 (1.4404)
Уплотнение шара	DN 10-50 PTFE+C
Шток	DN 10-50 Нержавеющая сталь, X2CrNiMo17-12-2 (1.4404)
Уплотнение штока	DN 10-50 FPM/NBR
Управление	DN 10-50 ручка из нержавеющей стали
Заглушка	DN 10-50 Латунь DZR
Комплектующие	DN 10-50 оснащён неокрашенный, заглушка

Условия работы

-30 °C - +200 °C

При температуре ниже 0 °C - обратитесь на завод-производитель.

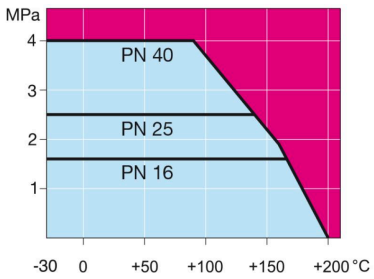

Не для пара

DN 10-50

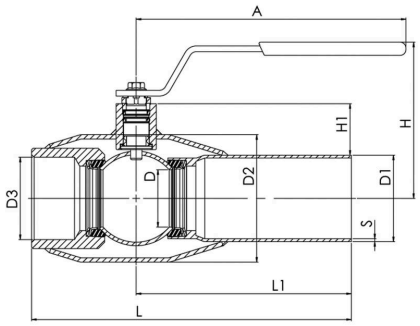

DN	PN	Product no. Naval	A	D	D1	D2	D3	H	H1	L	L1	S	kg
10	40	286302	145	10	13.5	33.7	R 3/8	99	25	153	116	1,6	0.5
15	40	286303	145	10	20.0	33.7	R 1/2	99	22	158	116	2	0.5
20	40	286305	145	15	25.0	42.4	R 3/4	103	23	165	116	2	0.7
25	40	286306	145	20	30.0	48.3	R 1	113	30	172	115	2	0.8
32	40	286307	145	25	36.0	60.3	R 1 1/4	116	31	196	131	2	1.2
40	40	286308	188	32	45.0	70.0	R 1 1/2	112	36	205	131	2,5	1.8
50	40	286309	188	40	54.0	88.9	R 2	117	38	240	150	2,9	2.8

Copyright © Vexve Oy - All rights reserved.

Шаровые краны из нержавеющей стали, редуцированный

внутреннаяя резьба / внутренняя резьба, DN 10-50

Корпус	DN 10-50 Нержавеющая сталь, X2CrNiMo17-12-2 (1.4404)
Шар	DN 10-50 Нержавеющая сталь, X2CrNiMo17-12-2 (1.4404)
Уплотнение шара	DN 10-50 PTFE+C
Шток	DN 10-50 Нержавеющая сталь, X2CrNiMo17-12-2 (1.4404)
Уплотнение штока	DN 10-50 FPM/NBR
Управление	DN 10-50 ручка из нержавеющей стали

Условия работы

-30 °C - +200 °C

При температуре ниже 0 °C - обратитесь на завод-производитель.

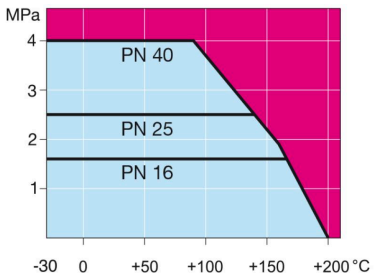

Не для пара

DN 10-50

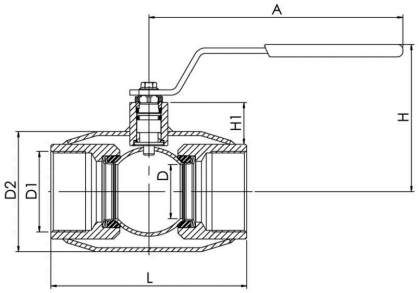

DN	PN	Product no. Naval	A	D	D1	D2	H	H1	L	kg
10	40	286152	145	10	R 3/8	33.7	99	21	75	0.4
15	40	286153	145	10	R 1/2	33.7	99	19	85	0.4
20	40	286155	145	15	R 3/4	42.4	103	21	100	0.5
25	40	286156	145	20	R 1	48.3	113	26	115	0.8
32	40	286157	145	25	R 1 1/4	60.3	116	25	130	1.1
40	40	286158	188	32	R 1 1/2	70.0	112	31	150	1.7
50	40	286159	188	40	R 2	88.9	118	31	180	2.7

Copyright © Vexve Oy - All rights reserved.

Шаровые краны из нержавеющей стали, редуцированный

фланец / фланец, DN 15-250

Корпус	DN 15-250 Нержавеющая сталь, X2CrNiMo17-12-2 (1.4404)
Шар	DN 15-250 Нержавеющая сталь, X2CrNiMo17-12-2 (1.4404)
Уплотнение шара	DN 15-250 PTFE+C
Шток	DN 15-250 Нержавеющая сталь, X2CrNiMo17-12-2 (1.4404)
Уплотнение штока	DN 15-250 FPM/NBR
Управление	DN 15-50 ручка из нержавеющей стали DN 65-250 Оцинкованная металлическая ручка
Фланец:	Мы предлагаем PN 10, 16, 25, 40

Условия работы

-30 °C - +200 °C

При температуре ниже 0 °C - обратитесь на завод-производитель.

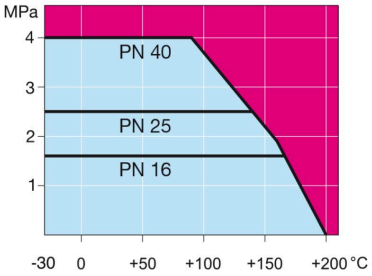

Не для пара

DN 15-150

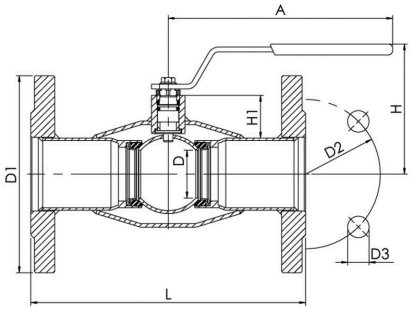

DN 200-250

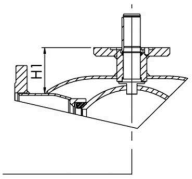

DN	PN	Product no. Naval	A	D	D1	D2	D3	H	H1	L	kg
15	40	286553	145	10	95.0	65.0	14.0	99	21	130	1.9
20	40	286555	145	15	105.0	75.0	14.0	103	22	150	2.7
25	40	286556	145	20	115.0	85.0	14.0	113	28	160	3.4
32	40	286557	145	25	140.0	100.0	18.0	116	27	180	5.0
40	40	286558	188	32	150.0	110.0	18.0	112	34	200	6.1
50	40	286559	188	40	165.0	125.0	18.0	118	34	230	8.5
65	16	286560	278	50	185.0	145.0	18.0	148	51	270	10.5
80	16	286561	278	65	200.0	160.0	18.0	160	58	280	12.0
100	16	286562	278	80	220.0	180.0	18.0	171	54	300	15.5
125	16	286563	400	100	250.0	210.0	18.0	220	68	325	21.0
150	16	286564	600	125	285.0	240.0	22.0	240	74	350	25.0
200	16	286566	870	150	340.0	295.0	22.0	281	92	400	50.0
250	16	286567	1200	200	405.0	355.0	26.0	343	108	550	90.0

Copyright © Vexve Oy - All rights reserved.

Шаровые краны из нержавеющей стали, редуцированный

фланец / фланец, DN 65-250

Корпус	DN 65-250 Нержавеющая сталь, X2CrNiMo17-12-2 (1.4404)
Шар	DN 65-250 Нержавеющая сталь, X2CrNiMo17-12-2 (1.4404)
Уплотнение шара	DN 65-250 PTFE+C
Шток	DN 65-250 Нержавеющая сталь, X2CrNiMo17-12-2 (1.4404)
Уплотнение штока	DN 65-250 FPM/NBR
Управление	DN 65-250 Оцинкованная металлическая ручка
Фланец:	Мы предлагаем PN 10, 16, 25, 40

Условия работы

-30 °C - +200 °C

При температуре ниже 0 °C - обратитесь на завод-производитель.

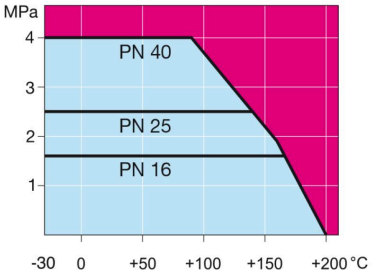

Не для пара

DN 15-150

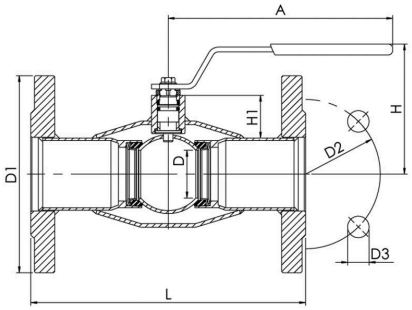

DN 200-250

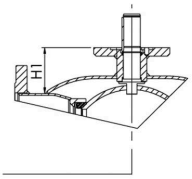

DN	PN	Product no. Naval	A	D	D1	D2	D3	H	H1	L	kg
65	25	286570	278	50	185.0	145.0	18.0	148	51	270	11.0
80	25	286571	278	65	200.0	160.0	18.0	159	58	280	13.3
100	25	286572	278	80	235.0	190.0	22.0	171	54	300	18.9
125	25	286573	400	100	270.0	220.0	26.0	220	68	325	27.7
150	25	286574	600	125	300.0	250.0	26.0	240	74	350	35.9
200	25	286576	870	150	360.0	310.0	26.0	280	92	400	59.0
250	25	286577	1200	200	425.0	370.0	30.0	340	108	550	105.0

Copyright © Vexve Oy - All rights reserved.

Шаровые краны из нержавеющей стали, редуцированный

сварка / сварка, EN (DIN), DN 100-250

Корпус	DN 100-250 Нержавеющая сталь, X2CrNiMo17-12-2 (1.4404)
Шар	DN 100-250 Нержавеющая сталь, X2CrNiMo17-12-2 (1.4404)
Уплотнение шара	DN 100-250 PTFE+C
Шток	DN 100-250 Нержавеющая сталь, X2CrNiMo17-12-2 (1.4404)
Уплотнение штока	DN 100-250 FPM/NBR
Управление	DN 100-250 Оснащен ручным редуктором

Условия работы

-30 °C - +200 °C

При температуре ниже 0 °C - обратитесь на завод-производитель.

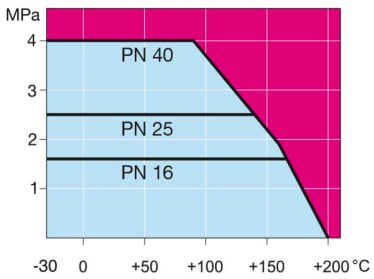

Не для пара

DN 100-250

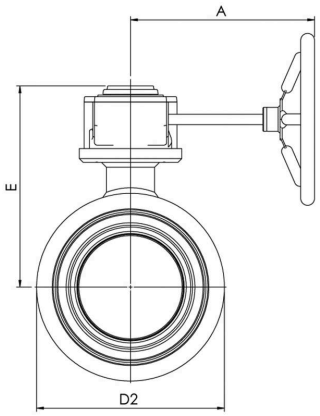

DN 100-250

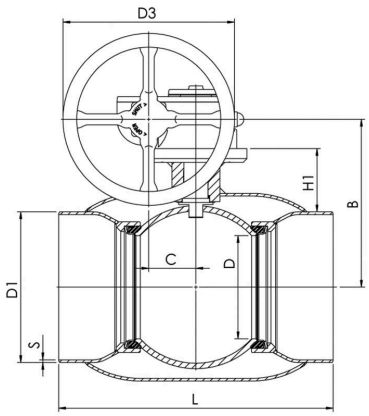

DN	PN	Product no. Naval	A	B	C	D	D1	D2	D3	E	H1	L	kg
100	25	286432	187	159	53	80	114.3	156.0	125.0	202	68	325	13.0
125	25	286433	224	183	53	100	139.7	178.0	200.0	225	79	325	20.0
150	25	286434	224	203	53	125	168.3	219.1	200.0	246	85	350	23.0
200	25	286436	268	244	69	150	219.1	273.0	250.0	293	92	400	40.0
250	25	286437	301	294	97	200	273.0	355.6	300.0	345	108	530	77.0

Copyright © Vexve Oy - All rights reserved.

Шаровые краны из нержавеющей стали, редуцированный

фланец / фланец, DN 100-250

Корпус	DN 100-250 Нержавеющая сталь, X2CrNiMo17-12-2 (1.4404)
Шар	DN 100-250 Нержавеющая сталь, X2CrNiMo17-12-2 (1.4404)
Уплотнение шара	DN 100-250 PTFE+C
Шток	DN 100-250 Нержавеющая сталь, X2CrNiMo17-12-2 (1.4404)
Уплотнение штока	DN 100-250 FPM/NBR
Управление	DN 100-250 Оснащен ручным редуктором
Фланец:	Мы предлагаем PN 10, 16, 25, 40

Условия работы

-30 °C - +200 °C

При температуре ниже 0 °C - обратитесь на завод-производитель.

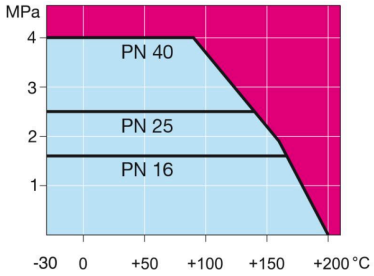

Не для пара

DN 100-250

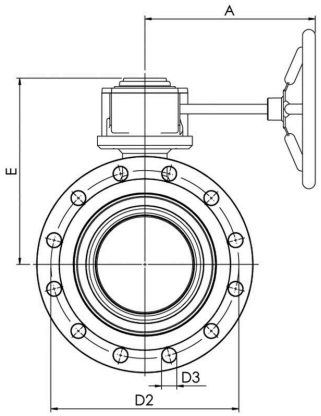

DN 100-250

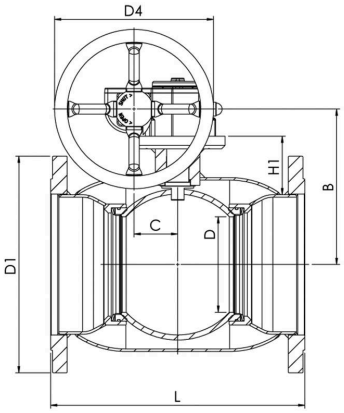

DN	PN	Product no. Naval	A	B	C	D	D1	D2	D3	D4	E	H1	L	kg
100	16	286592	187	159	53	80	220.0	180.0	18.0	125.0	202	68	300	21.0
125	16	286593	224	183	53	100	250.0	210.0	18.0	200.0	225	79	325	29.0
150	16	286594	224	203	53	125	285.0	240.0	22.0	200.0	246	85	350	34.0
200	16	286596	268	244	69	150	340.0	295.0	22.0	250.0	293	92	400	57.0
250	16	286597	301	294	97	200	405.0	355.0	26.0	300.0	345	108	550	105.0

Copyright © Vexve Oy - All rights reserved.

Шаровые краны из нержавеющей стали, редуцированный

фланец / фланец, DN 100-250

Корпус	DN 100-250 Нержавеющая сталь, X2CrNiMo17-12-2 (1.4404)
Шар	DN 100-250 Нержавеющая сталь, X2CrNiMo17-12-2 (1.4404)
Уплотнение шара	DN 100-250 PTFE+C
Шток	DN 100-250 Нержавеющая сталь, X2CrNiMo17-12-2 (1.4404)
Уплотнение штока	DN 100-250 FPM/NBR
Управление	DN 100-250 Оснащен ручным редуктором

Условия работы

-30 °C - +200 °C

При температуре ниже 0 °C - обратитесь на завод-производитель.

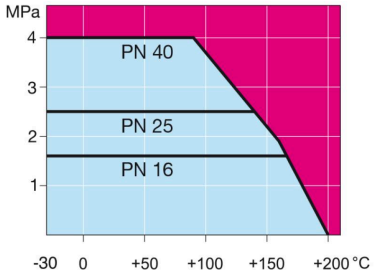

Не для пара

DN 100-250

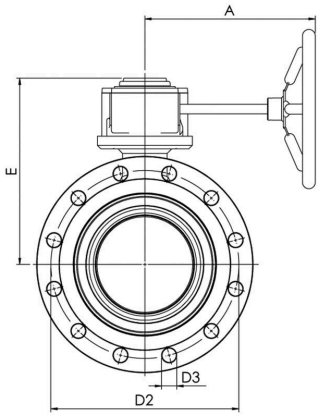

DN 100-250

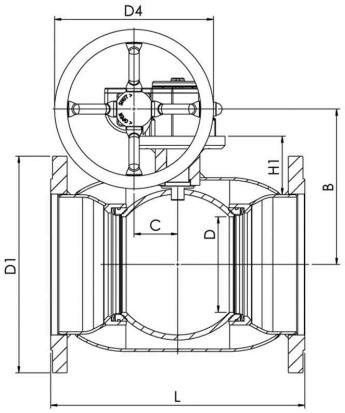

DN	PN	Product no. Naval	A	B	C	D	D1	D2	D3	D4	E	H1	L	kg
100	25	286522	187	159	53	80	235.0	190.0	22.0	125.0	202	68	300	28.0
125	25	286523	224	183	53	100	270.0	220.0	26.0	200.0	225	79	325	34.0
150	25	286524	224	203	53	125	300.0	250.0	26.0	200.0	246	85	350	40.0
200	25	286526	268	244	69	150	360.0	310.0	26.0	250.0	293	92	400	66.0
250	25	286527	301	294	97	200	425.0	370.0	30.0	300.0	345	108	550	120.0

Copyright © Vexve Oy - All rights reserved.

Шаровые краны для конденсата, редуцированный

сварка / сварка, EN (DIN), DN 15-250

Корпус	DN 15-250 Сталь, P235GH (1.0345)
Шар	DN 15-250 Нержавеющая сталь, X5CrNi18-10 (1.4301)
Уплотнение шара	DN 15-250 PTFE+GF
Шток	DN 15-250 Нержавеющая сталь, X8CrNiS18-9 (1.4305)
Уплотнение штока	DN 15-50 Графит
	DN 65-250 KALREZ/EPDM
Управление	DN 15-250 Оцинкованная металлическая ручка

Условия работы

DN15–150: -40 °C – +250 °C
DN200–250: -40 °C – +200 °C
При температуре ниже -20 °C - обратитесь на завод-производитель.
*) не для перегретого пара

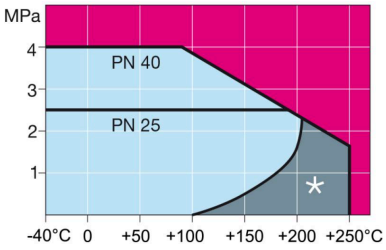

DN 15-150

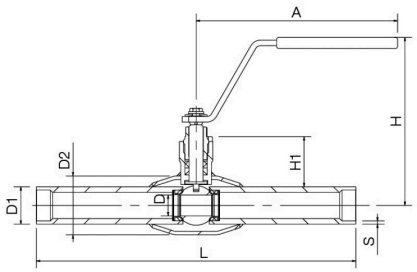

DN 200-250

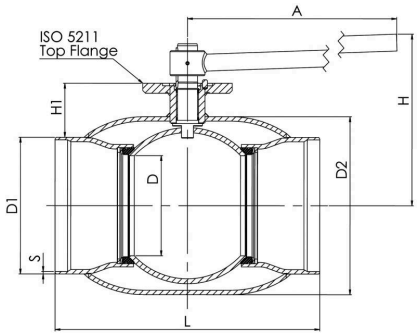

DN	PN	Product no. Naval	A	D	D1	D2	H	H1	L	S	kg
15	40	274403	145	10	21.3	33.7	117	31	230	2,0	0.7
20	40	274405	145	15	26.9	42.4	121	33	230	2,3	0.9
25	40	274406	145	20	33.7	48.3	139	46	230	2,6	1.4
32	40	274407	145	25	42.4	60.3	142	45	260	2,6	1.6
40	40	274408	276	32	48.3	70.0	143	50	260	2,6	2.5
50	40	274409	276	40	60.3	88.9	150	50	300	2,9	3.4
65	25	274410	278	50	76.1	101.6	159	61	300	2,9	4.1
80	25	274411	278	65	88.9	121.0	171	68	300	3,2	5.4
100	25	274412	278	80	114.3	146.0	218	100	325	3,6	8.5
125	25	274453	400	100	139.7	177.8	253	101	325	4	15.2
150	25	274454	600	125	168.3	219.1	272	107	350	4,5	20.4
200	25	274456	870	150	219.1	273.0	281	92	400	4,5	37.5
250	25	274457	1200	200	273.0	355.6	343	108	530	5	75.0

Copyright © Vexve Oy - All rights reserved.

Шаровые краны для конденсата, редуцированный

внутреннаяя резьба / сварка, EN (DIN), DN 15-50

Корпус	DN 15-50 Сталь, P235GH (1.0345)
Шар	DN 15-50 Нержавеющая сталь, X5CrNi18-10 (1.4301)
Уплотнение шара	DN 15-50 PTFE+GF
Шток	DN 15-50 Нержавеющая сталь, X8CrNiS18-9 (1.4305)
Уплотнение штока	DN 15-50 Графит
Управление	DN 15-50 Оцинкованная металлическая ручка

Условия работы

DN15–150: -40 °C – +250 °C
DN200–250: -40 °C – +200 °C
При температуре ниже -20 °C - обратитесь на завод-производитель.
*) не для перегретого пара

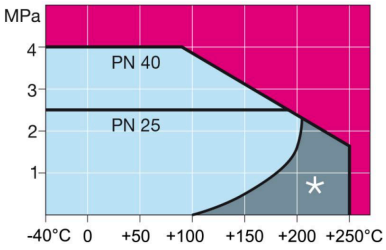

DN 15-50

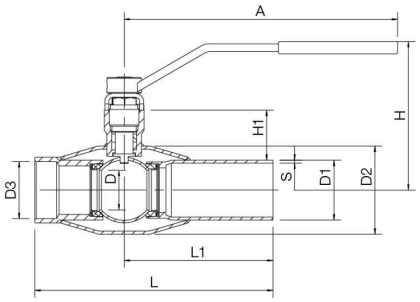

DN	PN	Product no. Naval	A	D	D1	D2	D3	H	H1	L	L1	S	kg
15	40	274003	145	10	21.3	33.7	R 1/2	117	31	158	115	2	0.7
20	40	274005	145	15	26.9	42.4	R 3/4	122	33	168	117	2,3	0.8
25	40	274006	145	20	33.7	48.3	R 1	138	46	172	115	2,6	1.2
32	40	274007	145	25	42.4	60.3	R 1 1/4	142	45	195	130	2,6	1.5
40	40	274008	276	32	48.3	70.0	R 1 1/2	143	50	205	130	2,6	2.5
50	40	274009	276	40	60.3	88.9	R 2	150	50	240	150	2,9	3.4

Copyright © Vexve Oy - All rights reserved.

Шаровые краны для конденсата, редуцированный

внутреннаяя резьба / внутренняя резьба, DN 15-50

Корпус	DN 15-50 Сталь, P235GH (1.0345)
Шар	DN 15-50 Нержавеющая сталь, X5CrNi18-10 (1.4301)
Уплотнение шара	DN 15-50 PTFE+GF
Шток	DN 15-50 Нержавеющая сталь, X8CrNiS18-9 (1.4305)
Уплотнение штока	DN 15-50 Графит
Управление	DN 15-50 Оцинкованная металлическая ручка

Условия работы

DN15–150: -40 °C – +250 °C
DN200–250: -40 °C – +200 °C
При температуре ниже -20 °C - обратитесь на завод-производитель.
*) не для перегретого пара

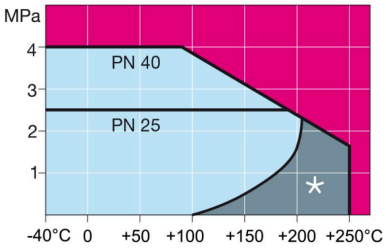

DN 15-50

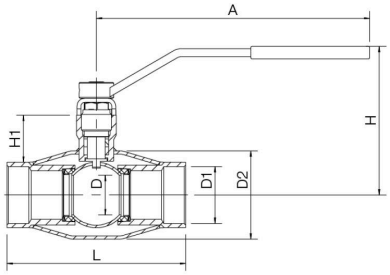

DN	PN	Product no. Naval	A	D	D1	D2	H	H1	L	kg
15	40	274153	145	10	R 1/2	33.7	118	30	85	0.5
20	40	274155	145	15	R 3/4	42.4	122	31	100	0.6
25	40	274156	145	20	R 1	48.3	138	44	115	0.9
32	40	274157	145	25	R 1 1/4	60.8	142	43	130	1.2
40	40	274158	276	32	R 1 1/2	70.0	143	47	150	2.1
50	40	274159	276	40	R 2	88.9	150	48	180	2.8

Copyright © Vexve Oy - All rights reserved.

Шаровые краны для конденсата, редуцированный

фланец / фланец, DN 15-250

Корпус	DN 15-250 Сталь, P235GH (1.0345)
Шар	DN 15-250 Нержавеющая сталь, X5CrNi18-10 (1.4301)
Уплотнение шара	DN 15-250 PTFE+GF
Шток	DN 15-250 Нержавеющая сталь, X8CrNiS18-9 (1.4305)
Уплотнение штока	DN 15-50 Графит
	DN 65-250 KALREZ/EPDM
Управление	DN 15-250 Оцинкованная металлическая ручка
Фланец:	Мы предлагаем PN 10, 16, 25, 40

Условия работы

DN15–150: -40 °C – +250 °C
DN200–250: -40 °C – +200 °C
При температуре ниже -20 °C - обратитесь на завод-производитель.
*) не для перегретого пара

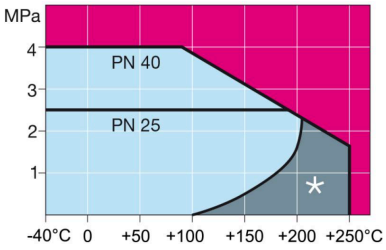

DN 15-250

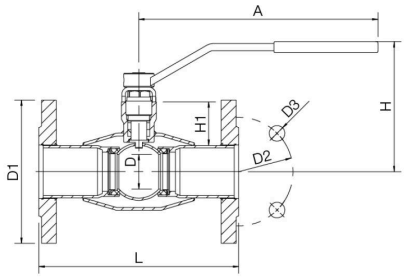

DN	PN	Product no. Naval	A	D	D1	D2	D3	H	H1	L	kg
15	40	274503	145	10	95.0	65.0	14.0	117	32	130	2.0
20	40	274505	145	15	105.0	75.0	14.0	121	33	150	2.6
25	40	274506	145	20	115.0	85.0	14.0	139	46	160	3.4
32	40	274507	145	25	140.0	100.0	18.0	142	45	180	5.0
40	40	274508	276	32	150.0	110.0	18.0	143	50	200	6.5
50	40	274509	276	40	165.0	125.0	18.0	150	50	230	8.5
65	25	274510	278	50	185.0	145.0	18.0	159	62	270	11.0
80	25	274511	278	65	200.0	160.0	18.0	170	68	280	14.0
100	25	274512	278	80	235.0	190.0	22.0	218	101	300	20.2
125	25	274573	400	100	270.0	220.0	26.0	253	101	325	30.0
150	25	274574	600	125	300.0	250.0	26.0	272	107	350	39.0
200	25	274576	870	150	360.0	310.0	26.0	282	92	400	65.0
250	25	274577	1200	200	425.0	370.0	30.0	349	108	500	112.0

NAVAL

Copyright © Vexve Oy - All rights reserved.

Шаровые краны для конденсата, редуцированный

сварка / сварка, EN (DIN), DN 125-250

Корпус	DN 125-250 Сталь, P235GH (1.0345)
Шар	DN 125-250 Нержавеющая сталь, X5CrNi18-10 (1.4301)
Уплотнение шара	DN 125-250 PTFE+GF
Шток	DN 125-250 Нержавеющая сталь, X8CrNiS18-9 (1.4305)
Уплотнение штока	DN 125-250 KALREZ/EPDM
Управление	DN 125-250 Оснащен ручным редуктором

Условия работы

DN15–150: -40 °C – +250 °C
DN200–250: -40 °C – +200 °C
При температуре ниже -20 °C - обратитесь на завод-производитель.
*) не для перегретого пара

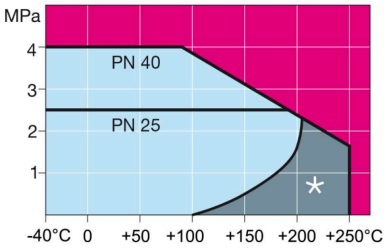

DN 125-250

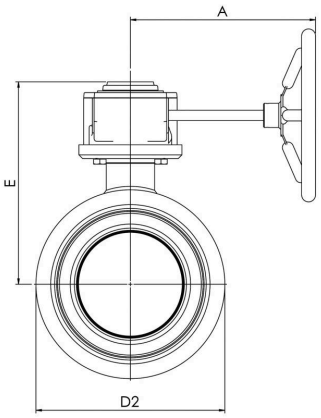

DN 125-250

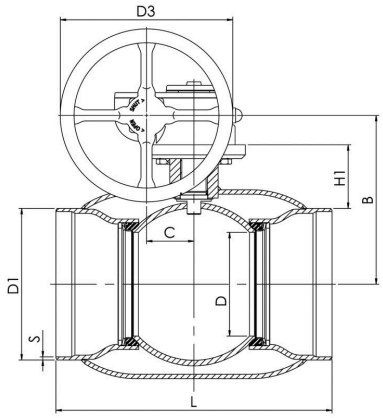

DN	PN	Product no. Naval	A	B	C	D	D1	D2	D3	E	H1	L	S	kg
125	25	274473	224	217	53	100	139.7	177.8	200.0	259	113	325	4	20.0
150	25	274474	224	237	53	125	168.3	219.1	200.0	280	119	350	4,5	25.0
200	25	274476	268	244	69	150	219.1	273.0	250.0	293	92	400	4.5	49.0
250	25	274477	301	294	97	200	273.0	355.6	300.0	345	108	530	5	94.0

Copyright © Vexve Oy - All rights reserved.

Шаровые краны для конденсата, редуцированный

фланец / фланец, DN 200-250

Корпус	DN 200-250 Сталь, P235GH (1.0345)
Шар	DN 200-250 Нержавеющая сталь, X5CrNi18-10 (1.4301)
Уплотнение шара	DN 200-250 PTFE+GF
Шток	DN 200-250 Нержавеющая сталь, X8CrNiS18-9 (1.4305)
Уплотнение штока	DN 200-250 KALREZ/EPDM
Управление	DN 200-250 Оснащен ручным редуктором
Фланец:	Мы предлагаем PN 10, 16, 25, 40

Условия работы

DN15–150: -40 °C – +250 °C
DN200–250: -40 °C – +200 °C
При температуре ниже -20 °C - обратитесь на завод-производитель.
*) не для перегретого пара

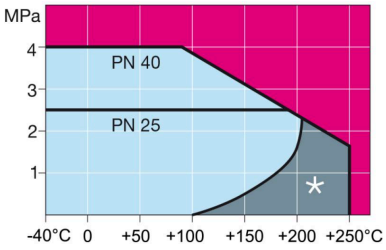

DN 125-250

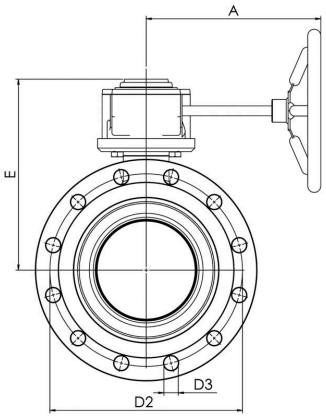

DN 125-250

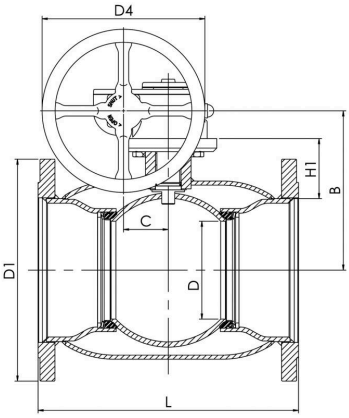

DN	PN	Product no. Naval	A	B	C	D	D1	D2	D3	D4	E	H1	L	kg
200	16	274536	268	244	69	150	340.0	295.0	22.0	250.0	293	92	400	68.0
250	16	274537	301	294	97	200	405.0	355.0	26.0	300.0	345	108	500	122.0

Copyright © Vexve Oy - All rights reserved.

Шаровые краны для конденсата, редуцированный

фланец / фланец, DN 125-250

Корпус	DN 125-250 Сталь, P235GH (1.0345)
Шар	DN 125-250 Нержавеющая сталь, X5CrNi18-10 (1.4301)
Уплотнение шара	DN 125-250 PTFE+GF
Шток	DN 125-250 Нержавеющая сталь, X8CrNiS18-9 (1.4305)
Уплотнение штока	DN 125-250 KALREZ/EPDM
Управление	DN 125-250 Оснащен ручным редуктором

Условия работы

DN15–150: -40 °C – +250 °C
DN200–250: -40 °C – +200 °C
При температуре ниже -20 °C - обратитесь на завод-производитель.
*) не для перегретого пара

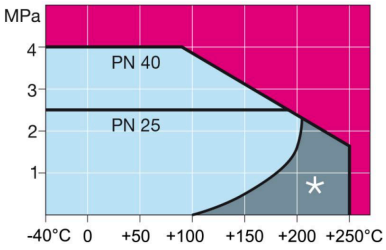

DN 125-250

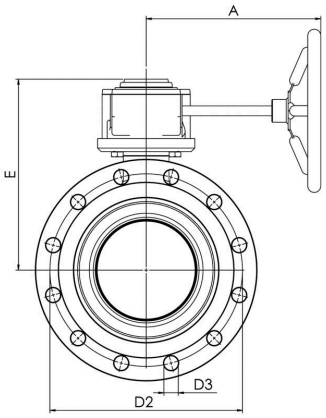

DN 125-250

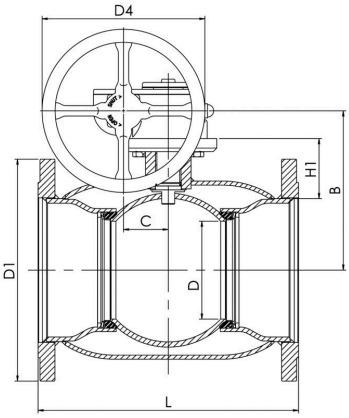

DN	PN	Product no. Naval	A	B	C	D	D1	D2	D3	D4	E	H1	L	kg
125	25	274593	224	216	53	100	270.0	220.0	26.0	200.0	258	112	325	35.0
150	25	274594	224	236	53	125	300.0	250.0	26.0	200.0	279	118	350	44.0
200	25	274596	268	244	69	150	360.0	310.0	26.0	250.0	293	92	400	78.0
250	25	274597	301	294	97	200	425.0	370.0	30.0	300.0	345	108	500	134.0

Copyright © Vexve Oy - All rights reserved.

Регулирующие шаровые краны стальные, редуцированный

сварка / сварка, EN (DIN), DN 15-150

Корпус	DN 15-150 Сталь, P235GH (1.0345)
Шар	DN 15-150 Нержавеющая сталь, X5CrNi18-10 (1.4301)
Уплотнение шара	DN 15-150 PTFE+GF
Шток	DN 15-150 Нержавеющая сталь, X8CrNiS18-9 (1.4305)
Уплотнение штока	DN 15-150 FPM
Измерительный блок	DN 15-150 Тип Oras, Латунные
Управление	DN 15-150 Оцинкованная металлическая ручка

Условия работы

-30 °C - +200 °C

При температуре ниже 0 °C - обратитесь на завод-производитель.

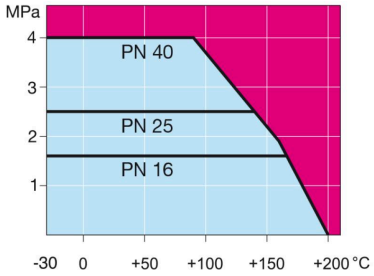

Не для пара

DN 15-150

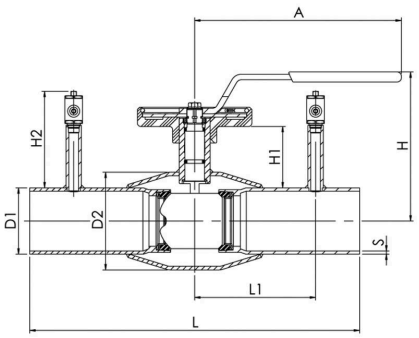

DN	PN	Product no. Naval	A	D1	D2	H	H1	H2	L	L1	S	kg
15	40	264403V	145	21.3	42.4	134	50	93	230	65	2.3	1.3
20	40	264405V	145	26.9	42.4	136	53	93	230	65	2.3	1.4
25	40	264406V	145	33.7	48.3	142	55	93	230	65	2.6	1.7
32	40	264407V	145	42.4	60.3	144	53	93	260	80	2.6	1.8
40	40	264408V	188	48.3	70.0	143	60	93	260	80	2.6	2.6
50	40	264409V	188	60.3	88.9	149	60	93	300	100	2.9	3.5
65	25	264410V	280	76.1	101.6	160	58	108	300	110	2.9	4.8
80	25	264411V	280	88.9	121.0	173	64	108	300	110	3.2	6.1
100	25	264412V	280	114.3	146.0	219	98	130	325	122.5	3.6	9.4
125	25	264413V	400	139.7	177.8	253	100	130	325	137,5	4	16.2
150	25	264414V	600	168.3	219.1	276	110	130	350	150	4,5	21.3

Copyright © Vexve Oy - All rights reserved.

Регулирующие шаровые краны стальные, редуцированный

сварка / сварка, EN (DIN), DN 200-300

Корпус	DN 200-300 Сталь, P235GH (1.0345)
Шар	DN 200-300 Нержавеющая сталь, X5CrNi18-10 (1.4301)
Уплотнение шара	DN 200-300 PTFE+GF
Шток	DN 200-300 Нержавеющая сталь, X8CrNiS18-9 (1.4305)
Уплотнение штока	DN 200-300 FPM
Измерительный блок	DN 200-300 Тип Oras, Латунные
Управление	DN 200-300 Оснащен ручным редуктором

Условия работы

-30 °C - +200 °C

При температуре ниже 0 °C - обратитесь на завод-производитель.

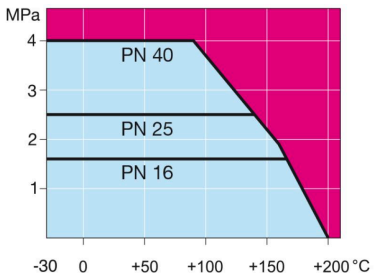

Не для пара

DN 200-300

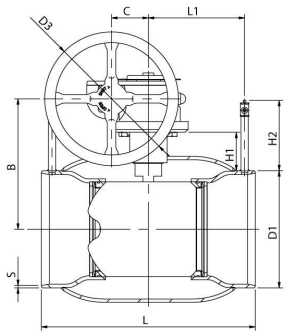

DN 200-300

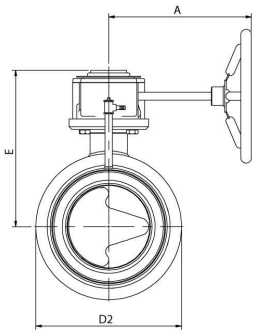

DN	PN	Product no. Naval	A	B	C	D1	D2	D3	E	H	H1	H2	L	L1	S	kg
200	25	264476V	268	244	69	219.1	273.0	250.0	293		72	132	400	180	4.5	45.0
250	25	264477V	301	294	97	273.0	355.6	300.0	345		88	132	530	225	5	89.0
300	25	264478V	424	349	138	323.9	457.0	600.0	422		112	132	550	245	5,6	140.0

Copyright © Vexve Oy - All rights reserved.

Регулирующие шаровые краны стальные, редуцированный

фланец / фланец, DN 15-150

Корпус	DN 15-150 Сталь, P235GH (1.0345)
Шар	DN 15-150 Нержавеющая сталь, X5CrNi18-10 (1.4301)
Уплотнение шара	DN 15-150 PTFE+GF
Шток	DN 15-150 Нержавеющая сталь, X8CrNiS18-9 (1.4305)
Уплотнение штока	DN 15-150 FPM
Измерительный блок	DN 15-150 Тип Oras, Латунные
Управление	DN 15-150 Оцинкованная металлическая ручка
Фланец:	Мы предлагаем PN 10, 16, 25, 40

Условия работы

-30 °C - +200 °C

При температуре ниже 0 °C - обратитесь на завод-производитель.

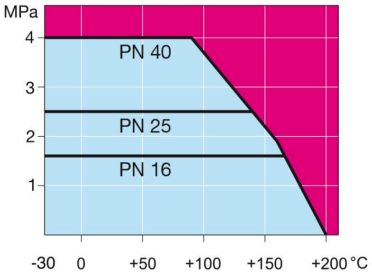

Не для пара

DN 15-150

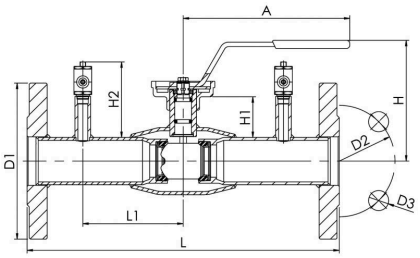

DN	PN	Product no. Naval	A	D1	D2	D3	H	H1	H2	L	L1	kg
15	40	265503V	145	95.0	65.0	14.0	134	50	93	250	65	2.5
20	40	265505V	145	105.0	75.0	14.0	136	53	93	250	65	3.0
25	40	265506V	145	115.0	85.0	14.0	142	55	93	240	65	3.7
32	40	265507V	145	140.0	100.0	18.0	144	53	93	280	80	5.1
40	40	265508V	188	150.0	110.0	18.0	143	60	93	270	80	6.2
50	40	265509V	188	165.0	125.0	18.0	149	60	93	310	100	8.4
65	16	265510V	280	185.0	145.0	18.0	160	58	108	310	110	10.5
80	16	265511V	280	200.0	160.0	18.0	173	64	108	310	110	12.6
100	16	265512V	280	220.0	180.0	18.0	219	98	132	350	122.5	17.5
125	16	265513V	400	250.0	210.0	18.0	253	100	130	360	137,5	26.1
150	16	265514V	600	285.0	240.0	22.0	276	110	131	370	150	34.6

Copyright © Vexve Oy - All rights reserved.

Регулирующие шаровые краны стальные, редуцированный

фланец / фланец, DN 200-300

Корпус	DN 200-300 Сталь, P235GH (1.0345)
Шар	DN 200-300 Нержавеющая сталь, X5CrNi18-10 (1.4301)
Уплотнение шара	DN 200-300 PTFE+GF
Шток	DN 200-300 Нержавеющая сталь, X8CrNiS18-9 (1.4305)
Уплотнение штока	DN 200-300 FPM
Измерительный блок	DN 200-300 Тип Oras, Латунные
Управление	DN 200-300 Оснащен ручным редуктором
Фланец:	Мы предлагаем PN 10, 16, 25, 40

Условия работы

-30 °C - +200 °C

При температуре ниже 0 °C - обратитесь на завод-производитель.

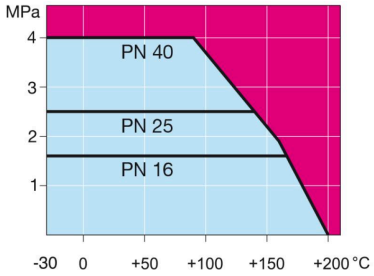

Не для пара

DN 200-300

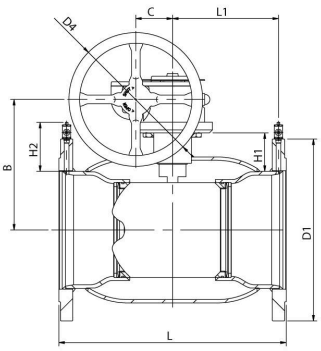

DN 200-300

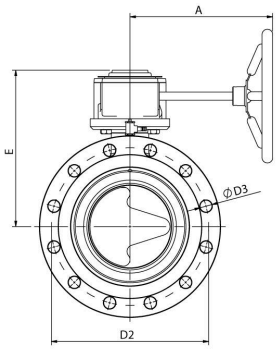

DN	PN	Product no. Naval	A	B	C	D1	D2	D3	D4	E	H	H1	H2	L	L1	kg
200	16	265536V	268	244	69	340.0	295.0	22.0	250.0	293		72	92	425	198	60.0
250	16	265537V	301	294	97	405.0	355.0	26.0	300.0	345		88	97	550	259	114.0
300	16	265538V	424	349	138	460.0	410.0	26.0	600.0	422		112	99	580	272	168.0

Copyright © Vexve Oy - All rights reserved.

Регулирующие шаровые краны стальные, редуцированный

фланец / фланец, DN 65-150

Корпус	DN 65-150 Сталь, P235GH (1.0345)
Шар	DN 65-150 Нержавеющая сталь, X5CrNi18-10 (1.4301)
Уплотнение шара	DN 65-150 PTFE+GF
Шток	DN 65-150 Нержавеющая сталь, X8CrNiS18-9 (1.4305)
Уплотнение штока	DN 65-150 FPM
Измерительный блок	DN 65-150 Тип Oras, Латунные
Управление	DN 65-150 Оцинкованная металлическая ручка
Фланец:	Мы предлагаем PN 10, 16, 25, 40

Условия работы

-30 °C - +200 °C

При температуре ниже 0 °C - обратитесь на завод-производитель.

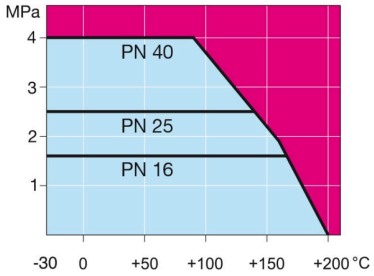

Не для пара

DN 15-150

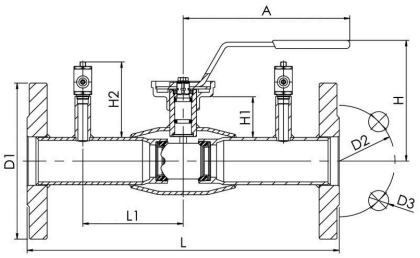

DN	PN	Product no. Naval	A	D1	D2	D3	H	H1	H2	L	L1	kg
65	25	265570V	280	185.0	145.0	18.0	160	58	108	310	110	11.0
80	25	265571V	280	200.0	160.0	18.0	173	64	108	310	110	14.0
100	25	265572V	280	235.0	190.0	22.0	219	98	132	350	122.5	20.7
125	25	265573V	400	270.0	220.0	26.0	253	100	130	360	137,5	31.3
150	25	265574V	600	300.0	250.0	26.0	276	110	131	390	150	40.7

Copyright © Vexve Oy - All rights reserved.

Регулирующие шаровые краны стальные, редуцированный

фланец / фланец, DN 200-300

Корпус	DN 200-300 Сталь, P235GH (1.0345)
Шар	DN 200-300 Нержавеющая сталь, X5CrNi18-10 (1.4301)
Уплотнение шара	DN 200-300 PTFE+GF
Шток	DN 200-300 Нержавеющая сталь, X8CrNiS18-9 (1.4305)
Уплотнение штока	DN 200-300 FPM
Измерительный блок	DN 200-300 Тип Oras, Латунные
Управление	DN 200-300 Оснащен ручным редуктором
Фланец:	Мы предлагаем PN 10, 16, 25, 40

Условия работы

-30 °C - +200 °C

При температуре ниже 0 °C - обратитесь на завод-производитель.

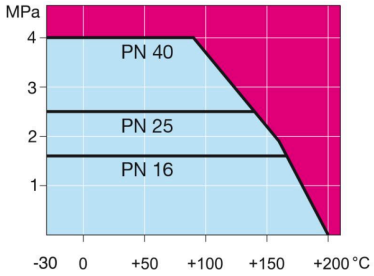

Не для пара

DN 200-300

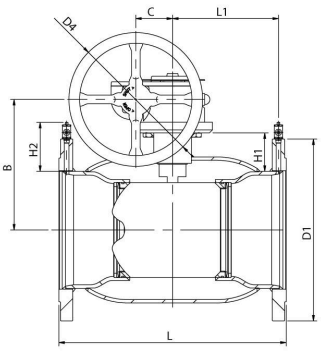

DN 200-300

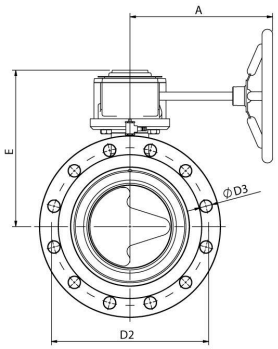

DN	PN	Product no. Naval	A	B	C	D1	D2	D3	D4	E	H	H1	H2	L	L1	kg
200	25	265576V	268	244	69	360.0	310.0	26.0	250.0	293		72	101	425	195	74.0
250	25	265577V	301	294	97	425.0	370.0	30.0	300.0	345		88	107	550	256	120.0
300	25	265578V	424	349	138	485.0	430.0	30.0	600.0	422		112	112	580	296	176.0

Copyright © Vexve Oy - All rights reserved.

Регулирующие шаровые краны из нержавеющей стали, редуцированный

сварка / сварка, EN (DIN), DN 15-150

Корпус	DN 15-150 Нержавеющая сталь, X2CrNiMo17-12-2 (1.4404)
Шар	DN 15-150 Нержавеющая сталь, X2CrNiMo17-12-2 (1.4404)
Уплотнение шара	DN 15-150 PTFE+GF
Шток	DN 15-150 Нержавеющая сталь, X2CrNiMo17-12-2 (1.4404)
Уплотнение штока	DN 15-150 FPM/NBR
Измерительный блок	DN 15-150 Тип Oras, Нержавеющая сталь, X2CrNiMo17-12-2 (1.4404)
Управление	DN 15-50 ручка из нержавеющей стали
	DN 65-150 Оцинкованная металлическая ручка

Условия работы

-30 °C - +200 °C

При температуре ниже 0 °C - обратитесь на завод-производитель.

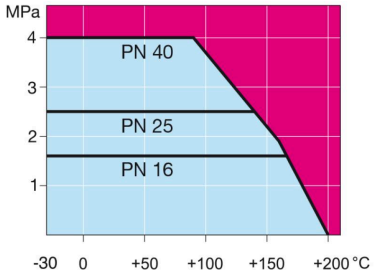

Не для пара

DN 15-150

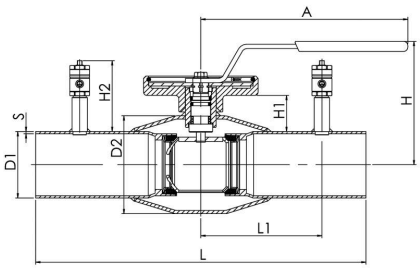

DN	PN	Product no. Naval	A	D1	D2	H	H1	H2	L	L1	S	kg
15	40	266403V	145	21.3	42.4	105	21	58	230	65	2	0.9
20	40	266405V	145	26.9	42.4	105	21	58	230	65	2	0.9
25	40	266406V	145	33.7	48.3	113	26	58	230	65	2	1.1
32	40	266407V	145	42.4	60.3	117	25	58	260	80	2	1.3
40	40	266408V	188	48.3	70.0	114	31	58	260	80	2.5	2.3
50	40	266409V	188	60.3	88.9	121	31	58	300	100	3	3.1
65	25	266410V	280	76.1	114.3	154	52	82	300	110	3	4.4
80	25	266411V	280	88.9	131.0	166	58	82	300	110	3	5.4
100	25	266412V	280	114.3	156.0	173	52	82	325	122.5	3	7.7
125	25	266413V	400	139.7	178.0	221	68	82	325	137.5	4	15.5
150	25	266414V	600	168.3	219.1	240	74	82	350	150	4	16.1

Copyright © Vexve Oy - All rights reserved.

Регулирующие шаровые краны из нержавеющей стали, редуцированный

сварка / сварка, EN (DIN), DN 200-250

Корпус	DN 200-250 Нержавеющая сталь, X2CrNiMo17-12-2 (1.4404)
Шар	DN 200-250 Нержавеющая сталь, X2CrNiMo17-12-2 (1.4404)
Уплотнение шара	DN 200-250 PTFE+GF
Шток	DN 200-250 Нержавеющая сталь, X2CrNiMo17-12-2 (1.4404)
Уплотнение штока	DN 200-250 FPM/NBR
Измерительный блок	DN 200-250 Тип Oras, Нержавеющая сталь, X2CrNiMo17-12-2 (1.4404)
Управление	DN 200-250 Оснащен ручным редуктором

Условия работы

-30 °C - +200 °C

При температуре ниже 0 °C - обратитесь на завод-производитель.

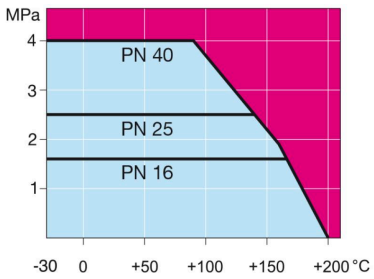

Не для пара

DN 200-300

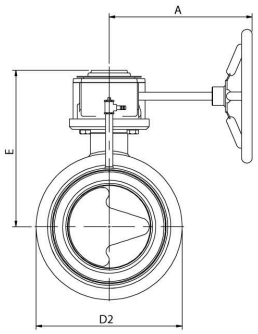

DN 200-300

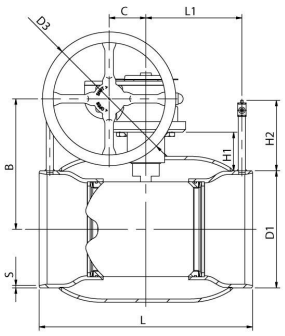

DN	PN	Product no. Naval	A	B	C	D1	D2	D3	E	H	H1	H2	L	L1	S	kg
200	25	266436V	269	244	69	219.1	273.0	250.0	293		72	132	400	180	4	38.2
250	25	266437V	301	294	97	273.0	355.6	300.0	345		88	132	530	225	4	73.6

Copyright © Vexve Oy - All rights reserved.

Регулирующие шаровые краны из нержавеющей стали, редуцированный

сварка / сварка, NS-норм, DN 20-100

Корпус	DN 20-100 Нержавеющая сталь, X2CrNiMo17-12-2 (1.4404)
Шар	DN 20-100 Нержавеющая сталь, X2CrNiMo17-12-2 (1.4404)
Уплотнение шара	DN 20-100 PTFE+GF
Шток	DN 20-100 Нержавеющая сталь, X2CrNiMo17-12-2 (1.4404)
Уплотнение штока	DN 20-100 FPM/NBR
Измерительный блок	DN 20-100 Тип Oras, Нержавеющая сталь, X2CrNiMo17-12-2 (1.4404)
Управление	DN 20-50 ручка из нержавеющей стали
	DN 65-100 Оцинкованная металлическая ручка

Условия работы

-30 °C - +200 °C

При температуре ниже 0 °C - обратитесь на завод-производитель.

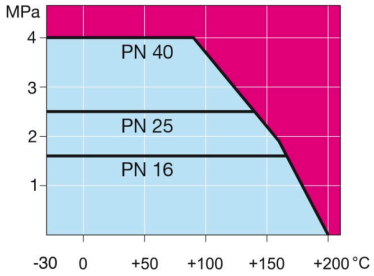

Не для пара

DN 20-100

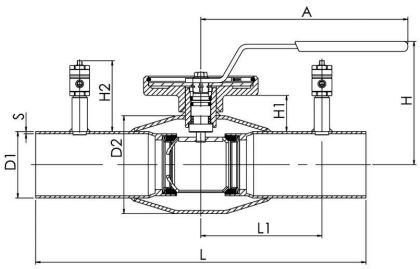

DN	PN	Product no. Naval	A	D1	D2	H	H1	H2	L	L1	S	kg
20	40	266325V	145	25.0	42.4	105	22	58	230	65	2	0.9
25	40	266326V	145	30.0	48.3	113	28	58	230	65	2	1.1
32	40	266327V	145	36.0	60.3	117	28	58	260	80	2	1.3
40	40	266328V	188	45.0	70.0	114	33	58	260	80	2.5	2.3
50	40	266329V	188	54.0	88.9	121	34	58	300	100	3	3.1
65	25	266330V	280	70.0	114.3	154	55	82	300	110	3	4.4
80	25	266331V	280	86.0	131.0	166	59	82	300	110	3	5.4
100	25	266332V	280	106.0	156.0	173	56	82	325	122.5	3	7.7

Copyright © Vexve Oy - All rights reserved.

Регулирующие шаровые краны из нержавеющей стали, редуцированный

фланец / фланец, DN 15-150

Корпус	DN 15-150 Нержавеющая сталь, X2CrNiMo17-12-2 (1.4404)
Шар	DN 15-150 Нержавеющая сталь, X2CrNiMo17-12-2 (1.4404)
Уплотнение шара	DN 15-150 PTFE+GF
Шток	DN 15-150 Нержавеющая сталь, X2CrNiMo17-12-2 (1.4404)
Уплотнение штока	DN 15-150 FPM/NBR
Измерительный блок	DN 15-150 Тип Oras, Нержавеющая сталь, X2CrNiMo17-12-2 (1.4404)
Управление	DN 15-50 ручка из нержавеющей стали DN 65-150 Оцинкованная металлическая ручка
Фланец:	Мы предлагаем PN 10, 16, 25, 40

Условия работы

-30 °C - +200 °C

При температуре ниже 0 °C - обратитесь на завод-производитель.

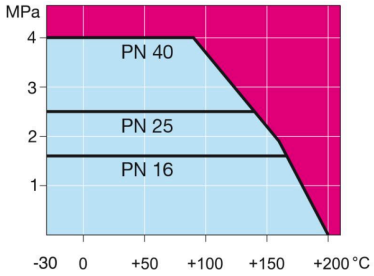

Не для пара

DN 15-150

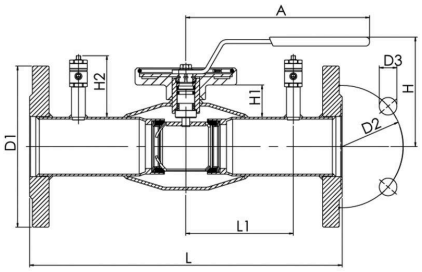

DN	PN	Product no. Naval	A	D1	D2	D3	H	H1	H2	L	L1	kg
15	40	266503V	145	95.0	65.0	14.0	105	21	58	250	65	2.1
20	40	266505V	145	105.0	75.0	14.0	105	21	58	250	65	2.6
25	40	266506V	145	115.0	85.0	14.0	113	26	58	240	65	3.1
32	40	266507V	145	140.0	100.0	18.0	117	25	58	280	80	4.7
40	40	266508V	188	150.0	110.0	18.0	114	31	58	270	80	6.0
50	40	266509V	188	165.0	125.0	18.0	121	31	58	310	100	8.1
65	16	266510V	280	185.0	145.0	18.0	160	58	82	310	110	10.1
80	16	266511V	280	200.0	160.0	18.0	173	64	82	310	110	12.0
100	16	266512V	280	220.0	180.0	18.0	173	52	82	350	122.5	15.9
125	16	266513V	400	250.0	210.0	18.0	221	68	82	355	137.5	25.6
150	16	266514V	600	285.0	240.0	22.0	240	74	82	370	150	30.0

Copyright © Vexve Oy - All rights reserved.

Регулирующие шаровые краны из нержавеющей стали, редуцированный

фланец / фланец, DN 200-250

Корпус	DN 200-250 Нержавеющая сталь, X2CrNiMo17-12-2 (1.4404)
Шар	DN 200-250 Нержавеющая сталь, X2CrNiMo17-12-2 (1.4404)
Уплотнение шара	DN 200-250 PTFE+GF
Шток	DN 200-250 Нержавеющая сталь, X2CrNiMo17-12-2 (1.4404)
Уплотнение штока	DN 200-250 FPM/NBR
Измерительный блок	DN 200-250 Тип Oras, Нержавеющая сталь, X2CrNiMo17-12-2 (1.4404)
Управление	DN 200-250 Оснащен ручным редуктором
Фланец:	Мы предлагаем PN 10, 16, 25, 40

Условия работы

-30 °C - +200 °C

При температуре ниже 0 °C - обратитесь на завод-производитель.

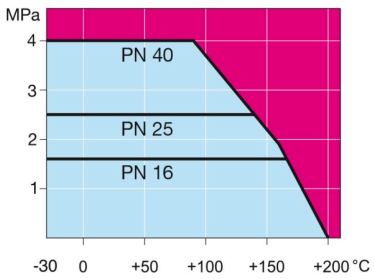

Не для пара

DN 200-300

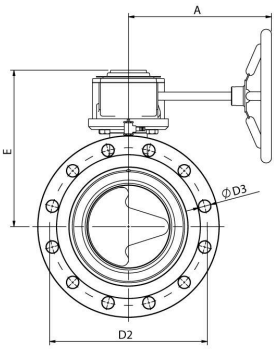

DN 200-300

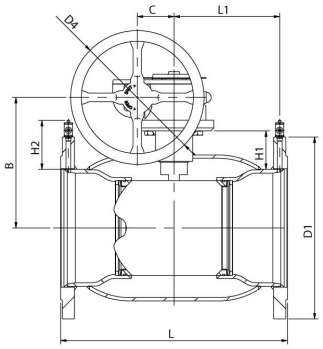

DN	PN	Product no. Naval	A	B	C	D1	D2	D3	D4	E	H	H1	H2	L	L1	kg
200	16	266536V	268	244	69	340.0	295.0	22.0	250.0	293		72	92	425	198	56.7
250	16	266537V	301	294	97	405.0	355.0	26.0	300.0	345		88	97	550	259	103.9

Copyright © Vexve Oy - All rights reserved.

Регулирующие шаровые краны из нержавеющей стали, редуцированный

фланец / фланец, DN 65-150

Корпус	DN 65-150 Нержавеющая сталь, X2CrNiMo17-12-2 (1.4404)
Шар	DN 65-150 Нержавеющая сталь, X2CrNiMo17-12-2 (1.4404)
Уплотнение шара	DN 65-150 PTFE+GF
Шток	DN 65-150 Нержавеющая сталь, X2CrNiMo17-12-2 (1.4404)
Уплотнение штока	DN 65-150 FPM/NBR
Измерительный блок	DN 65-150 Тип Oras, Нержавеющая сталь, X2CrNiMo17-12-2 (1.4404)
Управление	DN 65-150 Оцинкованная металлическая ручка
Фланец:	Мы предлагаем PN 10, 16, 25, 40

Условия работы

-30 °C - +200 °C

При температуре ниже 0 °C - обратитесь на завод-производитель.

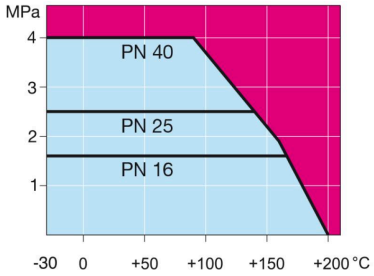

Не для пара

DN 15-150

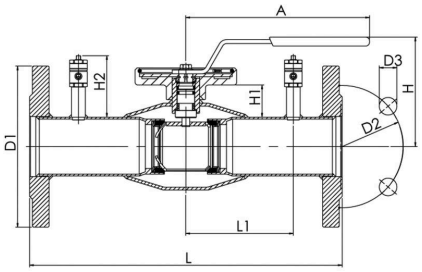

DN	PN	Product no. Naval	A	D1	D2	D3	H	H1	H2	L	L1	kg
65	25	266570V	280	185.0	145.0	18.0	160	58	82	310	110	10.8
80	25	266571V	280	200.0	160.0	18.0	173	64	82	310	110	13.5
100	25	266572V	280	235.0	190.0	22.0	173	52	82	350	122.5	19.5
125	25	266573V	400	270.0	220.0	26.0	221	68	82	360	137.5	30.8
150	25	266574V	600	300.0	250.0	26.0	240	74	82	370	150	36.0

Copyright © Vexve Oy - All rights reserved.

Регулирующие шаровые краны из нержавеющей стали, редуцированный

фланец / фланец, DN 200-250

Корпус	DN 200-250 Нержавеющая сталь, X2CrNiMo17-12-2 (1.4404)
Шар	DN 200-250 Нержавеющая сталь, X2CrNiMo17-12-2 (1.4404)
Уплотнение шара	DN 200-250 PTFE+GF
Шток	DN 200-250 Нержавеющая сталь, X2CrNiMo17-12-2 (1.4404)
Уплотнение штока	DN 200-250 FPM/NBR
Измерительный блок	DN 200-250 Тип Oras, Нержавеющая сталь, X2CrNiMo17-12-2 (1.4404)
Управление	DN 200-250 Оснащен ручным редуктором
Фланец:	Мы предлагаем PN 10, 16, 25, 40

Условия работы

-30 °C - +200 °C

При температуре ниже 0 °C - обратитесь на завод-производитель.

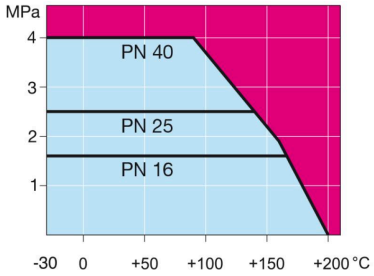

Не для пара

DN 200-300

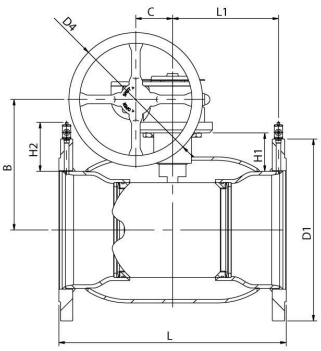

DN 200-300

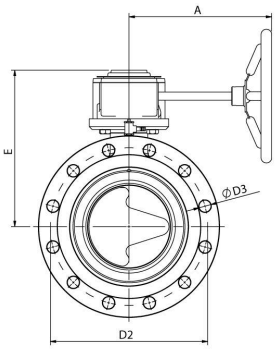

DN	PN	Product no. Naval	A	B	C	D1	D2	D3	D4	E	H	H1	H2	L	L1	kg
200	25	266576V	268	244	69	360.0	310.0	26.0	250.0	293		72	101	425	195	66.0
250	25	266577V	301	294	97	425.0	370.0	30.0	300.0	345		88	107	550	256	113.0

Copyright © Vexve Oy - All rights reserved.

26.03.2019

Created by

VEXVE

Vexve Oy

Pajakatu 11
FI-38200 Sastamala
Finland

Tel. +358 10 734 0800
Fax +358 10 734 0839

Riihenkalliontie 10
FI-23800 Laitila
Finland

vexve.customer@vexve.com

www.vexve.com

Copyright © Vexve Oy – All rights reserved