VEXVE

VEXVE ARMATURY GROUP

Vexve X – Eine neue Generation von Armaturen

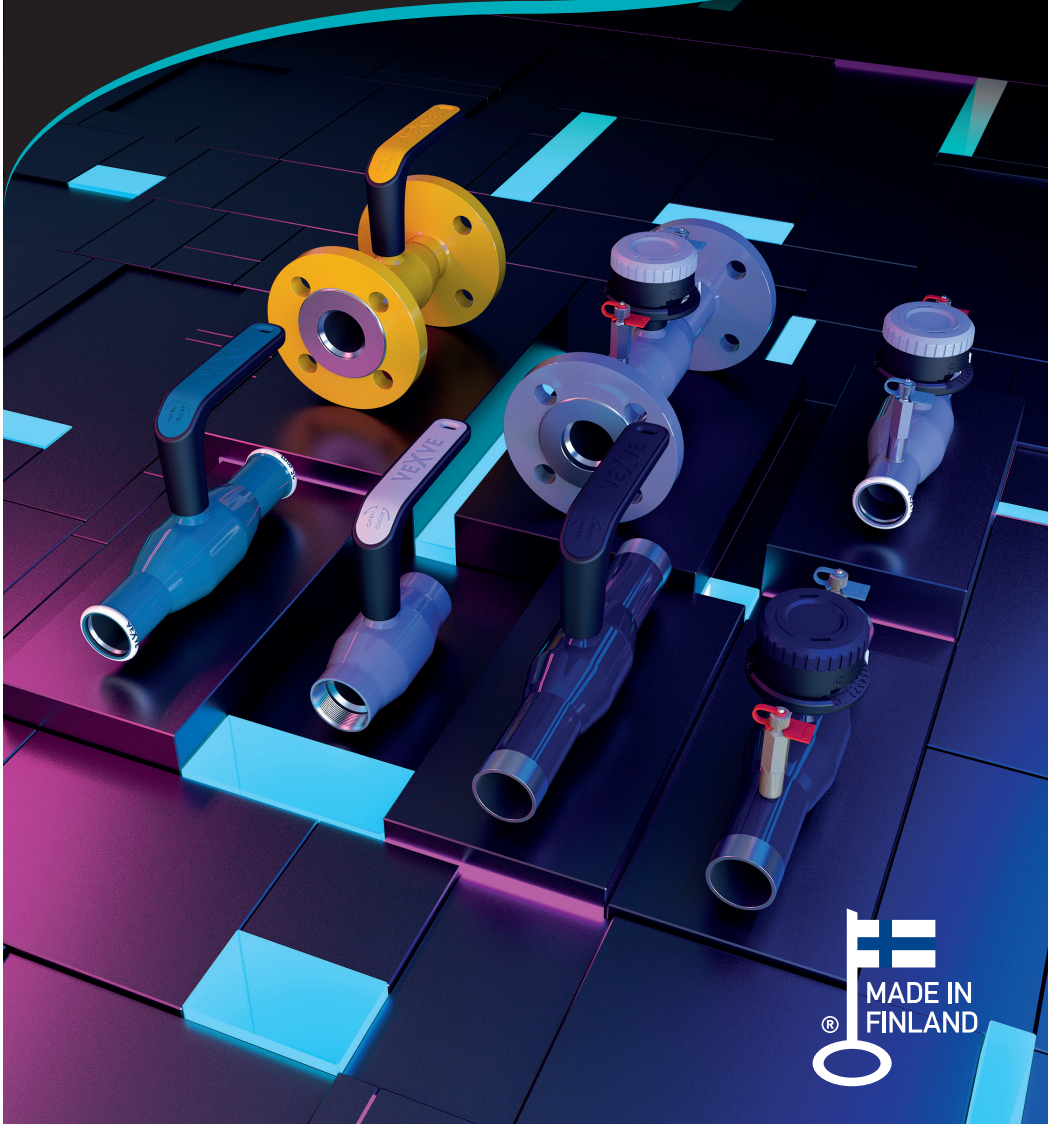

Eine neue Generation von Armaturen

Die neue Vexve X-Produktreihe wurde für die optimale Absperrung und Regulierung sowohl von Fernenergienetzen als auch von Wärme- und Kältenetzen in Gebäuden entwickelt. Die umfangreiche Produktpalette an Armaturen umfasst Absperr- und Strangregulierventile aus Stahl und Edelstahl mit den gängigsten Anschlussarten (DN 10–50). Alle Edelstahlventile der Serie sind in Finnland für Trinkwasser zugelassen.

Die umweltfreundliche Wahl

Die qualitativ hochwertigen Armaturen der Vexve X-Serie schonen die Umwelt

- Die Produkte werden aus hochwertigen europäischen Materialien hergestellt
- Die Griffe werden mit einem Laser beschriftet, wodurch der Einsatz von Chemikalien reduziert wird
- Der CO2-Fußabdruck unserer Produkte hat sich um durchschnittlich 9 % verringert
- Die Armaturen sind für den gesamten Lebenszyklus des Netzes ausgelegt

Die energieeffizientere Lösung

Unsere Armaturen helfen Ihnen, Wärmeverluste in den Rohrleitungen zu reduzieren

- Die neue Schaftstruktur verhindert die Bildung einer Wärmebrücke außerhalb der Isolierung
- Alle Armaturen haben Leckraten der Klasse A
- Dank des neuen Strömungsrohrs sinkt der minimale Druckverlust von Strangregulierventilen im Durchschnitt um 15 %

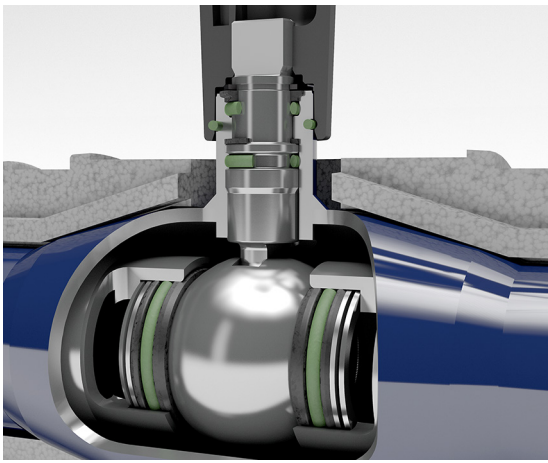

Marktführende Benutzerfreundlichkeit

Vexve X Armaturen verfügen über ein industrielles Design mit mehreren neuen Funktionen zur Verbesserung der Benutzerfreundlichkeit

- Ein geringes Drehmoment gewährleistet eine einfache Bedienung
- Der Griff aus Kompositmaterial ist ohne Werkzeuge leicht entfernbar
- Die Durchflusssteuerung ermöglicht die Arretierung des Strangregulierventils auf einen bestimmten Wert und macht das Ventil damit leicht einstellbar

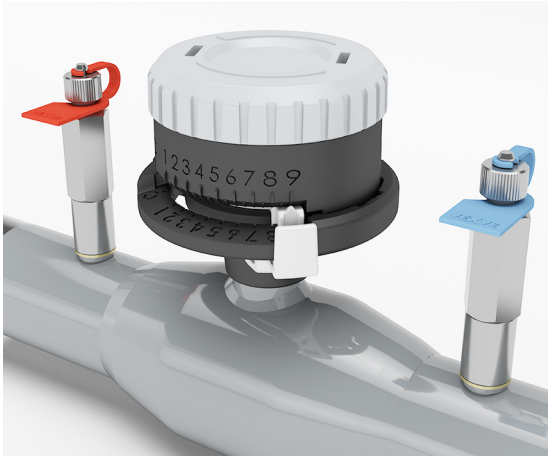

Einfach zu installieren

Die Ventile lassen sich schnell und einfach installieren

- Die Anleitung lässt sich über einen QR-Code abrufen und die Armaturdaten lassen sich selbst dann ablesen, wenn die Armatur mit einer Isolierung versehen ist
- Unsere Produktauswahl umfasst fertige Isoliermodule
- Die selbstdichtenden Messnippel am Strangregulierventil gewährleisten eine schnelle und einfache Messung

Hervorragende Verfügbarkeit

Wir bemühen uns um rasche Lieferungen und die Bereitstellung stets aktueller Informationen

- Technische Dokumente zur Unterstützung finden Sie auf der Website von Vexve
- 3D-Modelle sind in MagiCloud und CADS verfügbar
- Hohe Verfügbarkeit durch die weltweit vertretenen Großhändler und Partner von Vexve

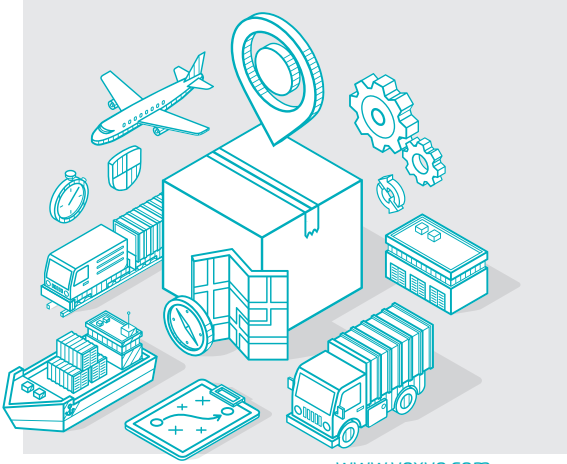

INSPIRED BY YOUR FLOW

VEXVE VEXVE ARMATURY GROUP

Vexve Oy

Pajakatu 11
38200 Sastamala
Finnland

Riihenkalliontie 10
23800 Laitila
Finnland

Tel. +358 10 734 0800
vexve.customer@vexve.com

www.vexve.com

05/2022 – Alle Rechte vorbehalten